REZNOR®

Installation/Mise en service/Maintenance/Instructions d'utilisation

ACR

Rideaux d'air encastrés à chauffage électrique, ambiant et eau chaude b.p.

CE

Suivant:
DIR 009/142/EC:GAD
DIR2004/108/EC:EMC
DIR 2006/95/EC LVD
DIR 89/392/EEG:MD

Veuillez lire ce document attentivement avant de commencer l'installation de l'appareil. Après installation, laisser-le chez l'utilisateur ou attacher-le tout près de l'appareil ou du compteur de gaz.

AVERTISSEMENT

Un défaut d'installation, de réglage, une transformation, une réparation ou un entretien incorrect peuvent causer des dégâts matériels et des dommages corporels pouvant entraîner la mort. Toute intervention doit être effectuée par un technicien qualifié. Le fabricant décline toute responsabilité en cas de dysfonctionnement ou détérioration de l'appareil et/ou de son environnement résultant du non-respect des consignes relatives à l'installation ou aux connexions (gaz, électricité ou régulation)

Sous réserve de modifications

Reznor Europe N.V. - J.&M. Sabbestraat 130/A000
- B 8930 Menen

Tel : +32 56 529 511
Fax : +32 56 529 533

E-mail : reznor.europe@tnb.com
- www.reznor.eu

REZNOR®

INDEX **Section**

Informations générales ---------- 1
Dimensions ---------- 2
Caractéristiques techniques ---------- 3
Câblages ---------- 4
Installation ---------- 5
Maintenance ---------- 6
Pièces de rechange ---------- 7
Détection d'erreurs ---------- 8
Remplacement des pièces ---------- 9
Consignes d'utilisation ----------10

AVERTISSEMENTS

1 Cet appareil doit impérativement être installé par un technicien compétent, et conformément aux bonnes pratiques et réglementations en vigueur.
2 Le câblage extérieur DOIT être conforme aux réglementations de l'IEE (Institution of Electrical Engineers) en vigueur.
3 Attention : cet appareil doit être relié à la terre.

Index du document.

1 Consignes d'installation

1.1 Introduction
1.2 Généralités
1.3 Alimentation électrique
1.3.1 Régulateur électronique
1.3.2 Régulateur SmartElec
1.4 Positionnement
1.5 Distance de sécurité
1.6 Hygiène et sécurité
1.7 Normes

2 Dimensions

2.1 Rideau d'air ACR
2.2 Régulateur électronique
2.3 Régulateur SmartElec optionnel

3 Caractéristiques techniques

3.1 A chauffage électrique, capacité standard : 6 et 9 kW, monophasé
3.2 A chauffage électrique, capacité standard : 9-18 kW
3.3 A chauffage électrique, haute capacité : 12-18 kW
3.4 Ambiant, capacité standard
3.5 Ambiant, haute capacité
3.6 LPHW, capacité standard
3.7 LPHW, haute capacité
3.8 Régulateur électronique
3.9 Régulateur SmartElec

4 Schémas électriques

4.1 Câblage de l'installateur - rideau d'air à chauffage électrique, 6 et 9 kW, monophasé
4.2 Câblage de l'installateur - rideau d'air à chauffage électrique, 9 et 12 kW
4.3 Câblage de l'installateur - rideau d'air à chauffage électrique 18 et 24 kW
4.4 Câblage de l'installateur - rideau d'air ambiant
4.5 Câblage de l'installateur - rideau d'air LPHW
4.6 Câblage d'usine - rideau d'air à chauffage électrique 6 et 9 kW monophasé
4.7 Câblage d'usine - rideau d'air à chauffage électrique 9 et 12 kW
4.8 Câblage d'usine - rideau d'air à chauffage électrique 18 et 24 kW
4.9 Câblage d'usine - rideau d'air ambiant
4.10 Câblage d'usine - rideau d'air LPHW
4.11 Câblage en réseau - régulateur électronique
4.12 Câblage de l'installateur - régulateur SmartElec
4.13 Câblage d'usine - régulateur SmartElec
4.14 Câblage en réseau - régulateur SmartElec

5 Consignes d'installation

5.1 Montage
5.2 Alimentation électrique
5.3 Installation
5.4 Régulateur standard
5.5 Régulateur SmartElec optionnel
5.6 LPHW uniquement
5.7 Câblage

6 Maintenance

7 Pièces de rechange

7.1 Généralités
7.2 Régulateur AC-ACR-PANEL
7.3 Régulateur SmartElec
7.4 Éléments chauffants

8 Détection d'erreurs

8.1 Généralités
8.2 Rideau d'air à chauffage électrique
8.3 Régulateur électronique
8.4 Régulateur SmartElec optionnel
8.4.1 Tableau des codes d'erreur
8.4.2 Indicateur LED

9 Remplacement des pièces

9.1 Rotor et moteur
9.1.1 Capacité standard
9.1.2 Haute capacité
9.2 Élément électrique
9.2.1 Capacité standard
9.2.2 Haute capacité

10 Instructions d'utilisation

10.1 Clavier numérique
10.2 Fonctionnement
10.3 Réglages techniques
10.3.1 Mode Auto
10.3.2 Mode réponse à l'interrupteur de porte
10.4 Régulateur SmartElec optionnel
10.4.1 Clavier numérique
10.4.2 Fonctionnement
10.4.3 Adressage

1.1 Introduction

Ce manuel d'instruction présente la gamme de rideaux d'air encastrés Reznor ACR.

Les modèles sont disponibles en version 1000 ou 2000 mm, en capacité standard ou haute capacité, et à chauffage électrique, ambiant ou LPHW (eau chaude basse pression). Ils sont conçus pour une installation discrète, encastrés au plafond ou fixés sur la cloison des portes d'entrée des magasins et des locaux commerciaux. Nous proposons des coffres optionnels pour les petites portes d'entrée, ne permettant pas la fixation au plafond ou sur une cloison.

Chaque rideau d'air est fourni avec un régulateur électronique permettant de régler les ventilateurs et la température (unités à commande électrique) à l'aide d'un clavier numérique qui peut être installé jusqu'à 50 mètres du rideau d'air. Une commande BMS (système de gestion de bâtiment), des thermostats extérieurs et des systèmes de

Fig. 1. Clavier numérique AC-ACR-PANEL

verrouillage de la porte peuvent être installés.
Le programmateur AC-ACR-PANEL ci-dessus permet à l'utilisateur de contrôler un rideau d'air ou un module de rideaux d'air (jusqu'à 6) avec des paramètres identiques. Les fonctions disponibles sont les suivantes :

- Chauffage On/Off ou Auto à l'aide du thermostat optionnel
- Vitesses du ventilateur : Off, faible, moyenne ou rapide

Pour de plus amples informations, reportez-vous à la section 10.2.

Les modèles à chauffage électrique peuvent être équipés d'un système de commande SmartElec optionnel, qui comprend une unité centrale (installée à l'intérieur du rideau d'air) et une console de programmation qui peut être installée à distance du rideau d'air. Généralement, la console de programmation est fixée au niveau du sol et à proximité du rideau d'air afin de faciliter l'accès des utilisateurs, et à moins de 50 mètres. L'unité centrale et la console de programmation sont reliées par un câble basse tension, tel que spécifié dans ces instructions.
L'unité centrale SmartElec préinstallée comprend les bornes pour le raccordement triphasé, et les câbles basse tension de la console de programmation. L'unité centrale SmartElec impulse rapidement l'énergie aux éléments chauffants. Ce système, associé au capteur intelligent intégré, maintient une température prédéterminée, réduisant ainsi la consommation

Fig. 2. Régulateur SmartElec

d'énergie par rapport à un rideau d'air non équipé du régulateur SmartElec.
La **console de programmation SmartElec** ci-dessus permet à l'utilisateur de contrôler un rideau d'air, ou un module de rideaux d'air (jusqu'à 16) avec des réglages différents. Les fonctions disponibles sont les suivantes :

- Chauffage : On/Off
- Vitesses du ventilateur : Off, faible, moyenne ou rapide
- Température de l'air soufflé

Pour de plus amples informations, reportez-vous à la section 10.4.

1.2 Généralités

Toutes les installations doivent respecter les réglementations en vigueur dans le pays d'utilisation.
Une fois l'installation terminée, ces instructions doivent être transmises à l'utilisateur.
Les installateurs et les techniciens de maintenance doivent disposer des qualifications requises conformément aux réglementations en vigueur dans le pays d'utilisation.
Afin de garantir un fonctionnement sûr et continu, nous vous recommandons d'effectuer un entretien annuel du rideau d'air.
Le fabricant propose un service de maintenance. Informations disponibles sur demande.
La grille du rideau d'air et les fentes de sortie de l'air du coffre ne doivent pas être obstruées pendant l'utilisation.

1.3 Alimentation électrique.

Les charges électriques sont détaillées dans les fiches techniques individuelles de ce manuel.

Nous vous recommandons de raccorder l'unité centrale au rideau d'air à l'aide d'un interrupteur-sectionneur approprié, conformément aux réglementations en vigueur dans le pays d'utilisation. L'alimentation électrique doit être effectuée à l'aide d'un sectionneur à fusibles comprenant une séparation de contact supérieure à 3 mm pour chaque pôle.

L'installation de la commande BMS, des minuteries, des thermostats et des systèmes de blocage de la porte sont à la discrétion et relève de la responsabilité de l'installateur.

Tous les appareils doivent être branchés conformément aux réglementations de l'IEE sur l'équipement électrique dans les bâtiments. L'installateur doit connecter un sectionneur à la borne d'alimentation.

Avertissement
Pour des raisons de sécurité, le système de chauffage et le boîtier de commande doivent TOUJOURS être correctement reliés à la terre.

1.3.1 Régulateur électronique

Alimentation du rideau d'air à chauffage électrique : soit 230 V monophasé (options 6 et 9 kW), soit 415 V triphasé (de 9 à 24 kW), neutre et terre. La taille maximum de l'entrée de câble est de 4 mm².

Alimentation du rideau d'air ambiant et LPHW : 230 V monophasé, neutre et terre. La taille maximum de l'entrée de câble est de 4 mm².

Le dispositif de commande à distance est relié à l'unité centrale par un câble Belden 9174 (ou un équivalent direct).

1.3.2 Régulateur SmartElec

Alimentation du rideau d'air à chauffage électrique : 415 V triphasé, neutre et terre. La taille maximum de l'entrée de câble est de 6 mm².

Le dispositif de commande à distance est relié à l'unité centrale par 2 paires de câbles Belden 9174 (ou équivalents directs).

Les modules de rideaux d'air sont reliés par 2 paires de câbles Belden 9174 (ou équivalents directs).

1.4 Positionnement.

Les rideaux d'air Reznor doivent être installés à l'horizontal, directement au-dessus de la l'ouverture de la porte. Nous vous recommandons d'installer le rideau d'air à l'intérieur du bâtiment, au-dessus de la porte ou dans le faux plafond.

Afin de garantir le fonctionnement approprié du rideau d'air, l'air doit pouvoir circuler librement dans les grilles de l'appareil. La grille de sortie d'air doit être aussi proche de la partie supérieure de la porte que possible, et couvrir toute la largeur de la porte.

Plusieurs rideaux d'air peuvent être installés les uns à côté des autres pour couvrir toute la largeur des grandes ouvertures.

1.5 Distances de sécurité

Nous recommandons de respecter une distance de sécurité d'au moins 100 mm autour du rideau d'air. Cet espace permet de glisser les câbles et d'empêcher la surchauffe des surfaces inflammables.

La hauteur de montage minimum (du sol à la grille) est de 1,8 mètre. La hauteur de montage recommandée est de 3 mètres pour le modèle standard, et de 4 mètres pour les modèles haute capacité.

1.6 Hygiène et sécurité

L'installateur est responsable du respect des procédures de sécurité au cours de l'installation.

L'installateur assume l'entière responsabilité quant au port d'équipements de protection, tel que des gants, des lunettes, des protège-tympans et un casque pendant l'installation.

Ne jamais appuyer un objet, et particulièrement une échelle, contre le rideau d'air.

1.7 Normes

Ces rideaux d'air sont conformes à la norme électrique européenne BS EN 60335-2-30, et aux directives européennes suivantes :

2006/95/EC sur les basses tensions ;

2004/108/EC sur la compatibilité électromagnétique.

2. Dimensions.

2.1 Rideau d'air ACR

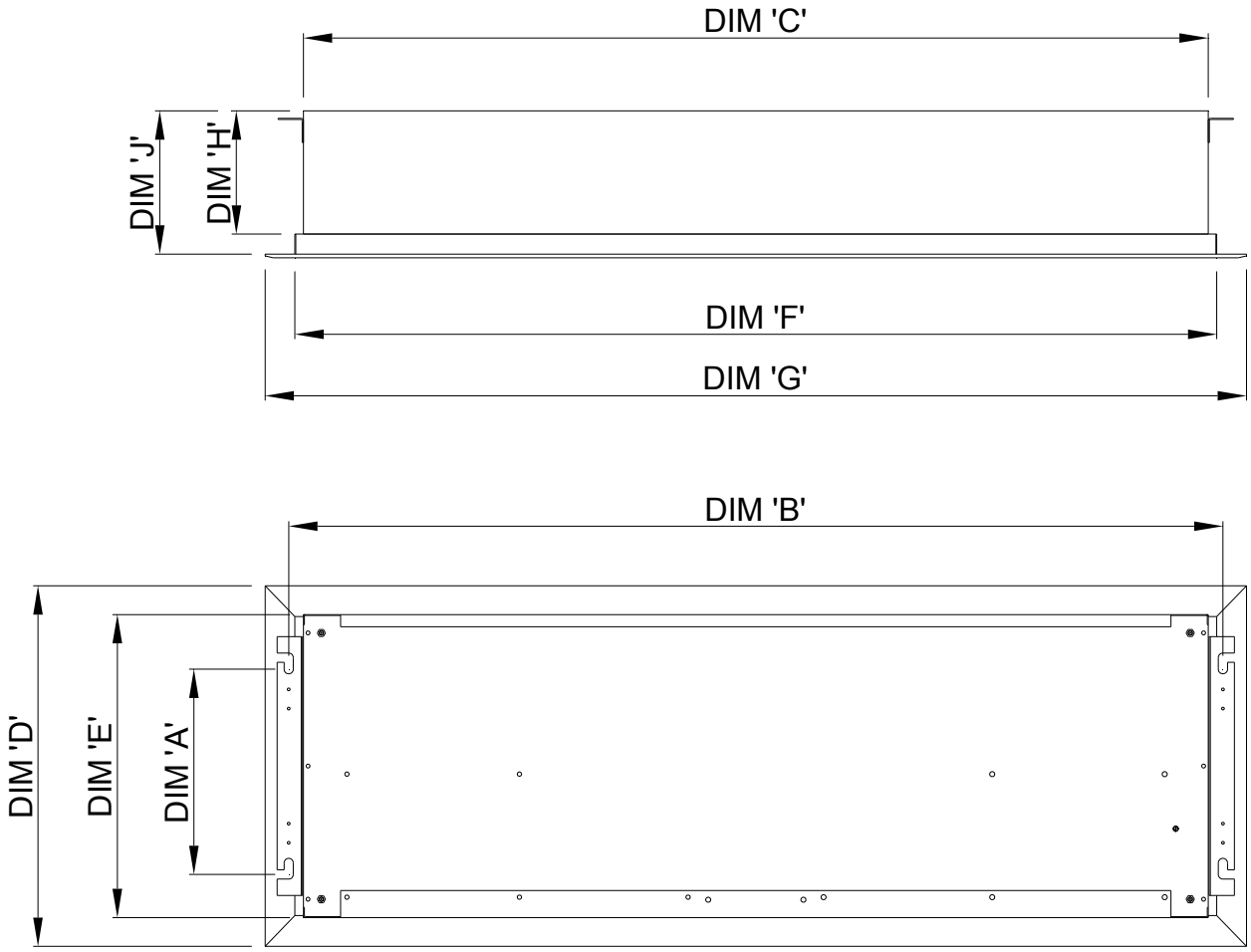

Dimensions (mm)

Taille	ACR100SE6/9; ACR100SW9; ACR100SA	ACR150SE12; ACR150SW12; ACR150SA	ACR200SE18; ACR200SW18; ACR200SA	ACR120HE12; ACR120HW12; ACR120HA	ACR180HE18; ACR180HW18; ACR180HA
A	253			407	
B	1220	1520 2020		1185	1785
C	1182	1482 1982		1150	1750
D	395			550	
E	454			608	
F	1205	1505 2005		1150	1750
G	1242	1542 2095		1210	1810
H	160			180	
J	200			220	

2.2 Clavier numérique AC-ACR-PANEL

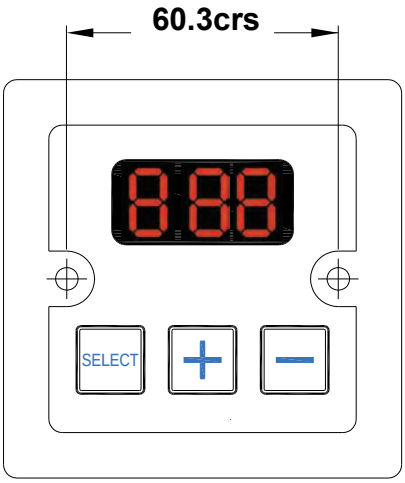

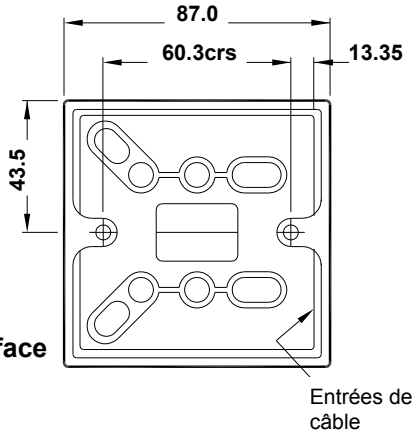

Fig. 3. Montage en surface

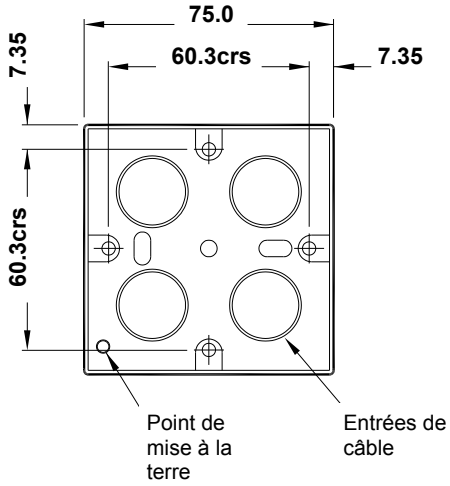

Fig. 4. Encastré - optionnel

2.3 Dimensions du régulateur SmartElec optionnel

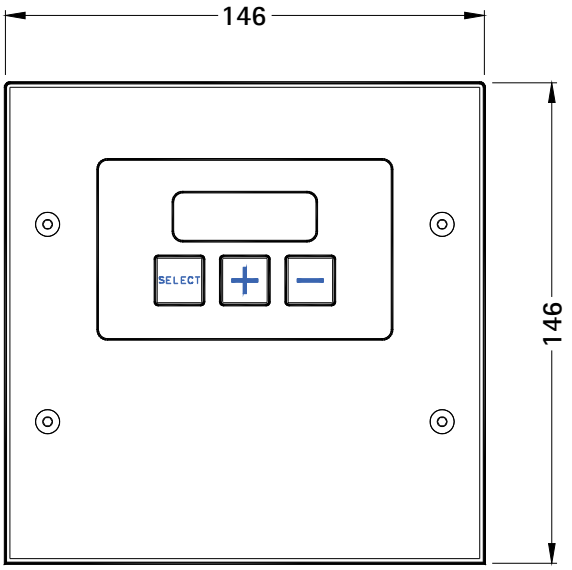

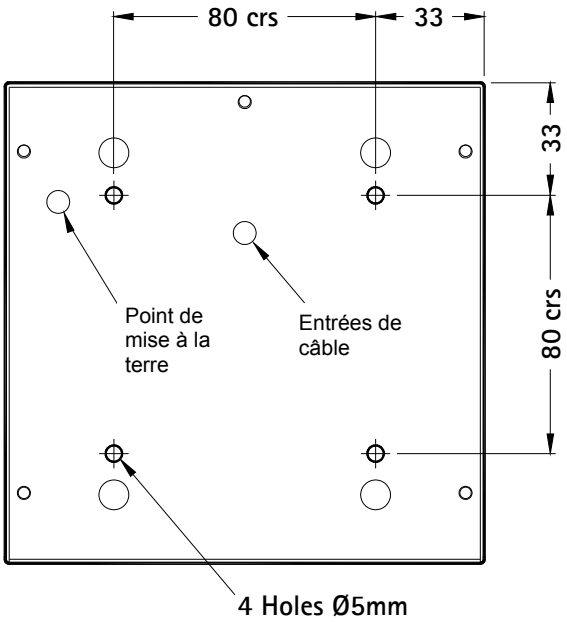

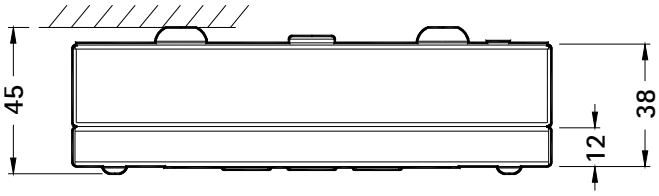

3. Caractéristiques techniques.

3.1 (monophasé uniquement)			ACR100SE6-1PH	ACR150SE6-1PH	ACR200SE9-1PH
Données générales					
Hauteur maximum		M	3.0		
Largeur de la porte		M	1.0	1.5	2.0
Système de chauffage			Électrique		
Réglage de la température		kW	3 / 6		4.5 / 9
Type de ventilateur/diamètre			Crossflow / 100mm		
Réglages du ventilateur			3		
Type d'interrupteur			AC-ACR-PANEL / SmartElec		
Poids		kg	28.0	34.0	49.0
Données électriques					
Tension d'alimentation			230V 1ph 50Hz		
Charge totale		kW	6.1		9.1
		amps	26.5		39.6
Puissance du moteur		W	60		90
Courant de démarrage max.*		amps	0.96		1.5
Courant de fonctionnement max.*		amps	0.65		0.75
Fusibles externes, ampères		amps	32		45
Pavé numérique de programmation		pt. no	AC-ACR-PANEL		
Câblage du pavé numérique			Belden 9174 (ou équivalent)		
Taille du boîtier d'extrémité de câble			6.0mm² Max		
Position du répartiteur			Din rail séparé L1. Neutre et terre		
Position du boîtier d'extrémité des commandes			Parties droites des bornes de l'unité centrale +12V, DATA & GND		
Données de débit d'air					
Débit d'air	Vitesse lente	m³/h	1164	1475	2013
	Vitesse moyenne	m³/h	1405	1780	2432
	Vitesse rapide	m³/h	1646	2085	2851
Vitesse de l'air	Lente @ 0M	m/s	4.3		5.4
	Moyenne @ 0M	m/s	5.6		6.9
	Rapide @ 0M	m/s	7.0		8.4
	Rapide@ *1M*	m/s	3.5		4.2
	Rapide @ *2M*	m/s	1.6		2.1
	Rapide@ *3M*	m/s	0.8		1.0
Delta T	Vitesse lente	°C	17	13	26
	Vitesse moyenne	°C	15	11	23
	Vitesse rapide	°C	13	9	20
Niveau sonore @ 1M, champ libre	Vitesse lente	dBA	59		
	Vitesse moyenne	dBA	62		
	Vitesse rapide	dBA	64		
Dimensions					
Longueur		mm	1182	1482	1982
Profondeur (largeur)		mm	395		
Hauteur totale*		mm	200		
Longueur de la sortie d'air		mm	1125	1425	1945
Profondeur de la sortie d'air		mm	85		
Hauteur de la grille		mm	40		
Longueur des centres des bras de fixation		mm	1220	1520	2020
Extrémité au centre du 1er support		mm	18		
Hauteur des centres des bras de fixation		mm	Encastré dans la partie supérieure de l'appareil		
Partie supérieure au centre du 1er support		mm	Encastré dans la partie supérieure de l'appareil		

*Courant du moteur à vitesse rapide uniquement

3.2			ACR100SE9	ACR150SE12	ACR200SE18
Données générales					
Hauteur maximum		M	3.0		
Largeur de la porte		M	1.0	1.5	2.0
Système de chauffage			Électrique		
Réglage de la température		kW	4.5 / 9	6 / 12	9 / 18
Type de ventilateur/diamètre			Tangentiel/100 mm		
Réglages du ventilateur			3		
Type d'interrupteur			AC-ACR-PANEL / SmartElec		
Poids		kg	28.0	34.0	49.0
Données électriques					
Tension d'alimentation			415V 3ph 50Hz		
Charge totale		kW	9.1	12.1	18.1
		A/pha	12.6	16.8	25.2
Puissance du moteur		W	60		90
Courant de démarrage max.*		amps	0.96		1.5
Courant de fonctionnement max.*		amps	0.65		0.75
Fusibles externes, ampères		A/pha	16	20	32
Pavé numérique de programmation		pt. no.	AC-ACR-PANEL		
Câblage du pavé numérique			Belden 9174 (ou équivalent)		
Taille du boîtier d'extrémité de câble			4.0mm² Max		6.0mm² Max
Position du répartiteur			Partie inférieure de l'unité centrale Bornes N, L1, L2 & L3		Din rail séparé L1. Neutre et terre
Position du boîtier d'extrémité des commandes			Parties droites des bornes de l'unité centrale +12V, DATA & GND		
*** SmartElec Energy Saving Control		pt. no.	102609		
SmartElec Energy Saving Control wiring			2 paires de câbles Belden 9174 (ou équivalent)		
Taille du boîtier d'extrémité de câble			6.0mm² Max		
Position du répartiteur			Unité centrale SmartElec – bornes N, L1, L2 & L3		
Position du boîtier d'extrémité des commandes			Unité centrale SmartElec – bornes A, B, 0V et 7V		
Données de débit d'air					
Débit d'air	Vitesse lente	m³/h	1164	1475	2013
	Vitesse moyenne	m³/h	1405	1780	2432
	Vitesse rapide	m³/h	1646	2085	2851
Vitesse de l'air	Lente @ 0M	m/s	4.3		5.4
	Moyenne @ 0M	m/s	5.6		6.9
	Rapide @ 0M	m/s	7.0		8.4
	Rapide @ *1M*	m/s	3.5		4.2
	Rapide @ *2M*	m/s	1.6		2.1
	Rapide @ *3M*	m/s	0.8		1.0
Delta T	Vitesse lente	°C	26	25	21
	Vitesse moyenne	°C	23	22	20
	Vitesse rapide	°C	20	19	19
Niveau sonore @ 1M, champ libre	Vitesse lente	dBA	59		
	Vitesse moyenne	dBA	62		
	Vitesse rapide	dBA	64		
Dimensions					
Longueur		mm	1182	1482	1982
Profondeur (largeur)		mm	395		
Hauteur totale*		mm	200		
Longueur de la sortie d'air		mm	1125	1425	1945
Profondeur de la sortie d'air		mm	85		
Hauteur de la grille		mm	40		
Longueur des centres des bras de fixation		mm	1220	1520	2020
Extrémité au centre du 1er support		mm	18		
Hauteur des centres des bras de fixation		mm	Encastré dans la partie supérieure de l'appareil		
Partie supérieure au centre du 1er support		mm	Encastré dans la partie supérieure de l'appareil		

*Courant du moteur à vitesse rapide uniquement
** Suffixe SM pour commande économique SmartElec

3.3			ACR120HE12	ACR180HE18
Données générales				
Hauteur maximum		M	4.0	
Largeur de la porte		M	1.0	1.5
Système de chauffage			Électrique	
Réglage de la température		kW	6 / 12	9 / 18
Type de ventilateur/diamètre			Tangentiel/150 mm	
Réglages du ventilateur			3	
Type d'interrupteur			AC-ACR-PANEL / SmartElec	
Poids		kg	38.0	55.0
Données électriques				
Tension d'alimentation			415V 3ph 50Hz	
Charge totale		kW	12.4	18.4
		A/pha	17.3	25.6
Puissance du moteur		W	370	
Courant de démarrage max.*		amps	5.0	
Courant de fonctionnement max.*		amps	2.1	
Fusibles externes, ampères		A/pha	20	32
Pavé numérique de programmation		pt. no	AC-ACR-PANEL	
Câblage du pavé numérique			Belden 9174 (ou équivalent)	
Taille du boîtier d'extrémité de câble			4.0mm² Max	6.0mm² Max
Position du répartiteur			Partie inférieure de l'unité centrale Bornes N, L1, L2 & L	Din rail séparé L1. Neutre et terre
Position du boîtier d'extrémité des commandes			Parties droites des bornes de l'unité centrale +12V, DATA & GND	
*** SmartElec Energy Saving Control		pt. no	102609	
SmartElec Energy Saving Control wiring			2 x pair Belden 9174 (or similar)	
Taille du boîtier d'extrémité de câble			6.0mm² Max	
Position du répartiteur			Unité centrale SmartElec – bornes N, L1, L2 & L3	
Position du boîtier d'extrémité des commandes			Unité centrale SmartElec – bornes A, B, 0V et 7V	
Données de débit d'air				
Débit d'air	Vitesse lente	m³/h	1300	1600
	Vitesse moyenne	m³/h	1850	2400
	Vitesse rapide	m³/h	2300	3300
Vitesse de l'air	Lente @ 0M	m/s	6.0	
	Moyenne @ 0M	m/s	8.5	
	Rapide @ 0M	m/s	11.0	
	Rapide @ *@ 1M*	m/s	5.4	5.5
	Rapide @ *@ 2M*	m/s	3.6	3.7
	Rapide @ *@ 3M*	m/s	2.6	2.5
	High @ 4M	m/s	1.5	1.6
Delta T	Vitesse lente	°C	35	35
	Vitesse moyenne	°C	28	27
	Vitesse rapide	°C	22	22
Niveau sonore @ 1M, champ libre	Vitesse lente	dBA	50	
	Vitesse moyenne	dBA	55	
	Vitesse rapide	dBA	60	
Dimensions				
Longueur		mm	1150	1750
Profondeur (largeur)		mm	550	
Hauteur totale*		mm	227	
Longueur de la sortie d'air		mm	1090	1690
Profondeur de la sortie d'air		mm	85	
Hauteur de la grille		mm	6	
Longueur des centres des bras de fixation		mm	1185	1785
Extrémité au centre du 1er support		mm	17.5	
Hauteur des centres des bras de fixation		mm	Encastré dans la partie supérieure de l'appareil	
Partie supérieure au centre du 1er support		mm	Encastré dans la partie supérieure de l'appareil	

*Courant du moteur à vitesse rapide uniquement
** Suffixe SM pour commande économique SmartElec

3.4			ACR100SA	ACR150SA	ACR200SA
Données générales					
Hauteur maximum		M	3.0		
Largeur de la porte		M	1.0	1.5	2.0
Système de chauffage			Ambiant		
Type de ventilateur/diamètre			Tangentiel/100 mm		
Réglages du ventilateur			3		
Type d'interrupteur			AC-ACR-PANEL		
Poids		kg	28	34 49	
Données électriques					
Tension d'alimentation			230V 1ph 50Hz		
Charge totale		kW	0.06		0.09
		amps	0.26		0.4
Puissance du moteur		W	60		90
Courant de démarrage max.*		amps	0.96		1.5
Courant de fonctionnement max.*		amps	0.65		0.75
Fusibles externes, ampères		amps	3		
Pavé numérique de programmation		pt. no.	AC-ACR-PANEL		
Câblage du pavé numérique			Belden 9174 (ou équivalent)		
Taille du boîtier d'extrémité de câble			4.0mm² Max		
Position du répartiteur			Unité centrale L1; N + E		
Position du boîtier d'extrémité des commandes			Parties droites des bornes de l'unité centrale +12V, DATA & GND		
Données de débit d'air					
Débit d'air	Vitesse lente	m³/h	1164	1475	2013
	Vitesse moyenne	m³/h	1405	1780 2432	
	Vitesse rapide	m³/h	1646	2085 2851	
Vitesse de l'air	Lente @ 0M	m/s	4.3		5.4
	Moyenne @ 0M	m/s	5.6		6.9
	Rapide @ 0M	m/s	7.0		8.4
	Rapide @ *1M*	m/s	3.5		4.2
	Rapide @ *2M*	m/s	1.6		2.1
	Rapide @ *3M*	m/s	0.8		1.0
Niveau sonore @ 1M, champ libre	Vitesse lente	dBA	59		62
	Vitesse moyenne	dBA	62		64
	Vitesse rapide	dBA	64		66
Dimensions					
Longueur		mm	1182	1482 1982	
Profondeur (largeur)		mm	395		
Hauteur totale*		mm	200		
Longueur de la sortie d'air		mm	1125	1425	1945
Profondeur de la sortie d'air		mm	85		
Hauteur de la grille		mm	40		
Longueur des centres des bras de fixation		mm	1220	1520 2020	
Extrémité au centre du 1er support		mm	18		
Hauteur des centres des bras de fixation		mm	Encastré dans la partie supérieure de l'appareil		
Partie supérieure au centre du 1er support		mm	Encastré dans la partie supérieure de l'appareil		

*Courant du moteur à vitesse rapide uniquement

3.5			ACR120HA	ACR180HA
Données générales				
Hauteur maximum		M	4.0	
Largeur de la porte		M	1.0	1.5
Système de chauffage			Ambiant	
Type de ventilateur/diamètre			Tangentiel/150 mm	
Réglages du ventilateur			3	
Type d'interrupteur			AC-ACR-PANEL	
Poids		kg	40.0	58.0
Données électriques				
Tension d'alimentation			230V 1ph 50Hz	
Charge totale		kW	0.4	
		amps	1.6	
Puissance du moteur		W	370	
Courant de démarrage max.*		amps	5.0	
Courant de fonctionnement max.*		amps	2.1	
Fusibles externes, ampères		Amps	10	
Pavé numérique de programmation		pt. no.	AC-ACR-PANEL	
Câblage du pavé numérique			Belden 9174 (ou équivalent)	
Taille du boîtier d'extrémité de câble			4.0mm² Max	
Position du répartiteur			Unité centrale L1; N + E	
Position du boîtier d'extrémité des commandes			Parties droites des bornes de l'unité centrale +12V, DATA & GND	
Données de débit d'air				
Le ventilateur réglant			2	
Débit d'air	Vitesse lente	m³/h	1300	1600
	Vitesse moyenne	m³/h	1850	2400
	Vitesse rapide	m³/h	2300	3300
Vitesse de l'air	Lente @ 0M	m/s	6.0	
	Moyenne @ 0M	m/s	8.5	
	Rapide @ 0M	m/s	11.0	
	Rapide@ 1M	m/s	5.5	5.2
	Rapide @ 2M	m/s	3.7	3.6
	Rapide @ 3M	m/s	2.5	2.4
	Rapide @ 4M	m/s	1.6	1.4
Niveau sonore @ 1M, champ libre	Vitesse lente	dBA	50	
	Vitesse moyenne	dBA	55	
	Vitesse rapide	dBA	60	
Dimensions				
Longueur		mm	1150	1750
Profondeur (largeur)		mm	550	
Hauteur totale*		mm	227	
Longueur de la sortie d'air		mm	1090	1690
Profondeur de la sortie d'air		mm	85	
Hauteur de la grille		mm	6	
Longueur des centres des bras de fixation		mm	1185	1785
Extrémité au centre du 1er support		mm	17.5	
Hauteur centres bras de fixation		mm	Encastré dans la partie supérieure de l'appareil	
Partie supérieure au centre du 1er support		mm	Encastré dans la partie supérieure de l'appareil	

*Courant du moteur à vitesse rapide uniquement

3.6			ACR100SW9	ACR150SW12	ACR200SW18
Données générales					
Hauteur maximum		M	3.0		
Largeur de la porte		M	1.0	1.5	2.0
Système de chauffage			LPHW (eau chaude basse pression)		
Réglage de la température		kW	9	12	18
Type de ventilateur/diamètre			Tangentiel/100 mm		
Réglages du ventilateur			3		
Type d'interrupteur			AC-ACR-PANEL		
Poids		kg	28	34	49
Données électriques					
Tension d'alimentation			230V 1ph 50Hz		
Charge totale		kW	0.06		0.09
		amps	0.26		0.4
Puissance du moteur		W	60		90
Courant de démarrage max.*		amps	0.96		1.5
Courant de fonctionnement max.*		amps	0.65		0.75
Fusibles externes, ampères		amps	3		
Pavé numérique de programmation		pt. no.	AC-ACR-PANEL		
Câblage du pavé numérique			Belden 9174 (ou équivalent)		
Taille du boîtier d'extrémité de câble			4.0mm² Max		
Position du répartiteur			Unité centrale L1; N + E		
Position du boîtier d'extrémité des commandes			Parties droites des bornes de l'unité centrale +12V, DATA & GND		
Données de débit d'air					
Débit d'air	Vitesse lente	m³/h	1164	1475	2013
	Vitesse moyenne	m³/h	1405	1780	2432
	Vitesse rapide	m³/h	1646	2085	2851
Vitesse de l'air	Lente @ 0M	m/s	4.3		5.4
	Moyenne @ 0M	m/s	5.6		6.9
	Rapide @ 0M	m/s	7.0		8.4
	Rapide *@ 1M*	m/s	3.5		4.2
	Rapide *@ 2M*	m/s	1.6		2.1
	Rapide *@ 3M*	m/s	0.8		1.0
Delta T	Vitesse lente	°C	26	25	21
	Vitesse moyenne	°C	23	22	20
	Vitesse rapide	°C	20	19	19
Niveau sonore @ 1M, champ libre	Vitesse lente	dBA	59		62
	Vitesse moyenne	dBA	62		64
	Vitesse rapide	dBA	64		66
Donn®es LPHW (Eau chaude ¨ basse pression)					
LPHW débit		l/s	0.20		0.40P
Perte de pression		kPA	3.8	17.6	20
Raccord aller et retour		mm	15		22
Temp entrée		°C	82		
Temp sortie		°C	71		
Dimensions					
Longueur		mm	1182	1482	1982
Profondeur (largeur)		mm	395		
Hauteur totale*		mm	200		
Longueur de la sortie d'air		mm	1125	1425	1945
Profondeur de la sortie d'air		mm	85		
Hauteur de la grille		mm	40		
Longueur des centres des bras de fixation		mm	1220	1520	2020
Extrémité au centre du 1er support		mm	18		
Hauteur des centres des bras de fixation		mm	Encastré dans la partie supérieure de l'appareil		
Partie supérieure au centre du 1er support		mm	Encastré dans la partie supérieure de l'appareil		

*Courant du moteur à vitesse rapide uniquement

3.7			ACR120HW12	ACR180HW18
Données générales				
Hauteur maximum		M	4.0	
Largeur de la porte		M	1.0	1.5
Système de chauffage			LPHW (eau chaude basse pression)	
Réglage de la température		kW	12	18
Type de ventilateur/diamètre			Tangentiel/150 mm	
Réglages du ventilateur			3	
Type d'interrupteur			AC-ACR-PANEL	
Poids		kg	40.0	58.0
Données électriques				
Tension d'alimentation			230V 1ph 50Hz	
Charge totale		kW	0.4	
		amps	1.6	
Puissance du moteur		W	370	
Courant de démarrage max.*		amps	5.0	
Courant de fonctionnement max.*		amps	2.1	
Fusibles externes, ampères		amps	10	
Pavé numérique de programmation		pt. no.	AC-ACR-PANEL	
Câblage du pavé numérique			Belden 9174 (ou équivalent)	
Taille du boîtier d'extrémité de câble			4.0mm² Max	
Position du répartiteur			Unité centrale L1; N + E	
Position du boîtier d'extrémité des commandes			Parties droites des bornes de l'unité centrale +12V, DATA & GND	
Données de débit d'air				
Débit d'air	Vitesse lente	m³/h	1600	2900
	Vitesse moyenne	m³/h	2400	4100
	Vitesse rapide	m³/h	3300	5000
vitesse de l'air	Lente @ 0M	m/s	6.0	
	Moyenne @ 0M	m/s	8.5	
	Rapide @ 0M	m/s	11.0	
	Rapide @ *1M*	m/s	5.5	5.2
	Rapide @ *2M*	m/s	3.7	3.6
	Rapide @ *3M*	m/s	2.5	2.4
	Rapide @ *4M*	m/s	1.6	1.4
Delta T	Vitesse lente	°C	35	35
	Vitesse moyenne	°C	28	27
	Vitesse rapide	°C	22	22
Niveau sonore @ 1M, champ libre	Vitesse lente	dBA	50	
	Vitesse moyenne	dBA	55	
	Vitesse rapide	dBA	60	
Donn®es LPHW (eau chaude ¨ basse pression)				
Débit LPHW		l/s	0.40	0.53
Perte de pression		KPA	23	24
Raccord aller & retour		mm	15	15
temp entrée		°C	55	
temp sortie		°C	60	
Dimensions				
Longueur		mm	1150	1750
Profondeur (largeur)		mm	550	
Hauteur totale*		mm	227	
Longueur de la sortie d'air		mm	1090	1690
Profondeur de la sortie d'air		mm	85	
Hauteur de la grille		mm	6	
Longueur des centres des bras de fixation		mm	1185	1785
Extrémité au centre du 1er support		mm	17.5	
Hauteur des centres des bras de fixation		mm	Encastré dans la partie supérieure de l'appareil	
Partie supérieure au centre du 1er support		mm	Encastré dans la partie supérieure de l'appareil	

*Courant du moteur à vitesse rapide uniquement

3.8	Régulateur de programme
Renseignements généraux	
Entrée du détecteur	Thermistance ("NTC")
Protection	2 fusibles à action retardée, pour la protection des dispositifs de commutation de l'appareil de chauffage.
Sortie du ventilateur	3 relais de réglage pour le ventilateur : Haut, Moyen et Bas ; régl. : 3A, maximum 240 V c. alternatif
Raccordement	Bornes filetées : 4 pour l'alimentation, 6 pour la sortie de l'appareil de chauffage, 4 pour la sortie du ventilateur, 2 pour la commande de minuterie GTC ("BMS"), 2 pour l'entrée du détecteur, 2 pour le déclenchement thermique externe, 2 pour le contact de porte.
Alimentation	230 V monophasée ou 415 V triphasée, selon le modèle.
Dimensions	Panneau de programmation : 88 mm (L) x 88 mm (l) maximum
Position de montage	Centres de fixation du panneau de programmation : 60,3 mm
Température	5 à 50ºC en service ; -10 à 65ºC en stockage.
Affichage	LCD à trois segments (rouges) pour l'affichage des paramètres
Boutons-poussoirs	3 boutons-poussoirs tactiles, réaction positive.

3.9	Régulateur SmartElec
Renseignements généraux	
Entrée du détecteur	Thermistance ("NTC")
Point de consigne de commande	16 à 35ºC ; échelon : 1 degré
Régulation de la température	Proportionnelle, avec hystérésis de 1ºC
Puissance minimum	30% à 99%
Temps de cycle	0,3 seconde, fixe
Protection	2 fusibles à action rapide, pour la protection des dispositifs de commutation de l'appareil de chauffage.
Sortie du ventilateur	3 relais de réglage pour le ventilateur : Haut, Moyen et Bas ; régl. : 3A, maximum 240 V c. alternatif
Raccordement	Bornes filetées : 4 pour l'alimentation, 3 pour la sortie de l'appareil de chauffage, 4 pour la sortie du ventilateur, 2 pour la commande de minuterie GTC ("BMS"), 2 pour l'entrée du détecteur, 2 pour le déclenchement thermique externe.
Alimentation	415 V efficace ± 15% 50/60 Hz 5 VA maximum
Dimensions	Panneau de programmation : 101 mm (L) x 101 mm (l) maximum x 60 mm (prof.) maximum
Position de montage	Centres de fixation du panneau de programmation : 80 mm x 80 mm
Température	5 à 50ºC en service ; -10 à 65ºC en stockage.
Affichage	LCD à trois segments (rouges) pour l'affichage des paramètres
Boutons-poussoirs	3 boutons-poussoirs tactiles, réaction positive.

4. Schémas électriques.

4.1 Câblage de l'installateur - rideau d'air à chauffage électrique 6 et 9 kW, MONOPHASE UNIQUEMENT

La console de programmation est reliée à l'unité centrale à l'aide d'un jeu de raccords à trois voies marqué « + 12 V », « DATA » et « GND ». Le câblage d'interconnexion s'effectue à l'aide d'un câble Belden 8132 ou équivalent. **Longueur max. : 50 mètres.**
Nous vous recommandons d'acheminer ce câble séparément, dans sa propre gaine afin d'éviter toute interférence externe.
L'interrupteur de la porte doit être sec et relié normalement, contacts fermés aux bornes D1 et D2 (contacts fermés lorsque la porte est ouverte).
L'interrupteur externe (actionné par le BMS) doit être sec et relié par des contacts ouverts aux bornes B1 et B2.
Un capteur interne/externe optionnel peut être relié aux bornes S1 et S2.

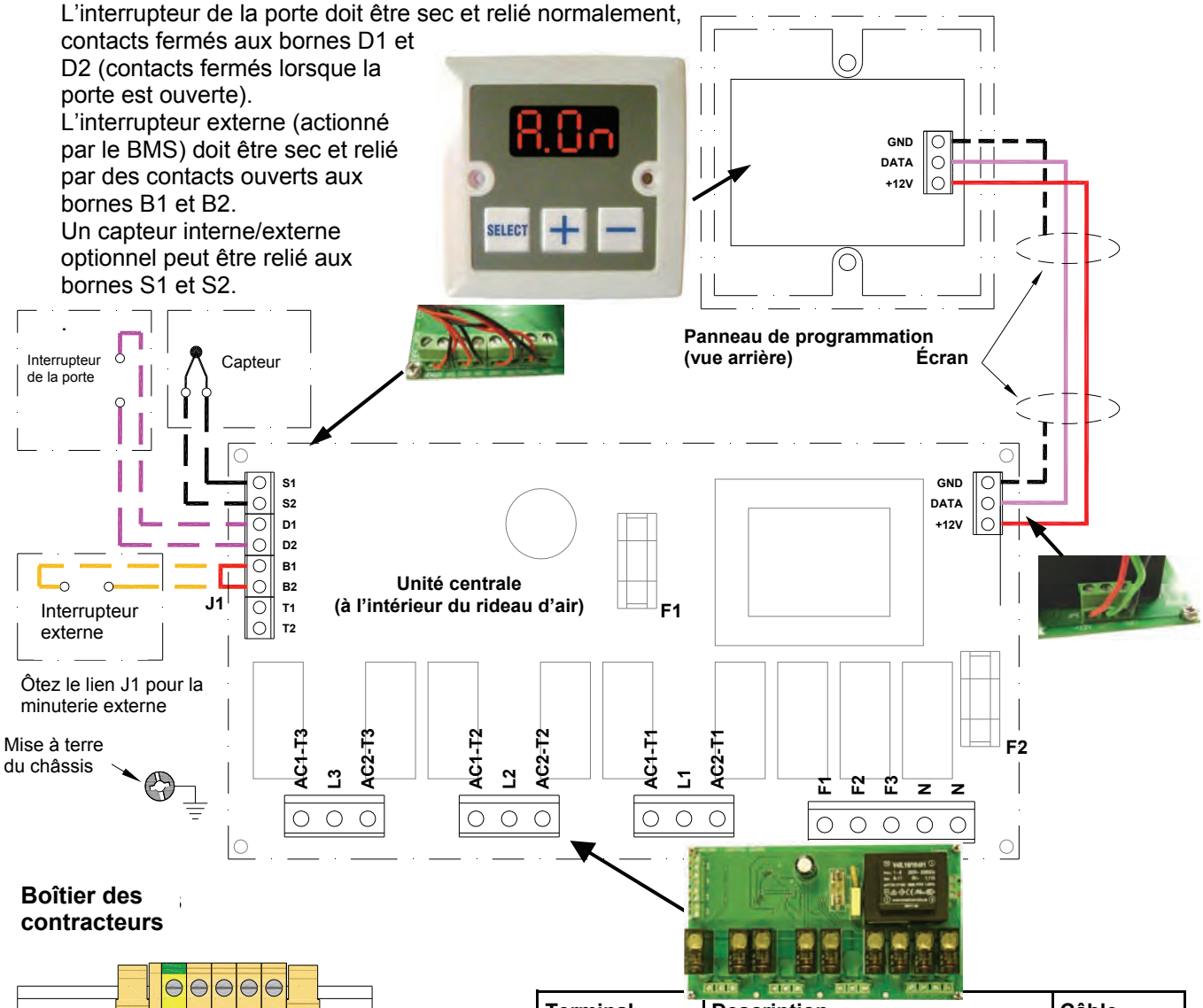

Boîtier des contracteurs

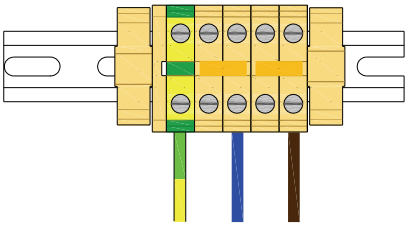

Alimentation électrique
230 V, 50 Hz

Protection

Un disjoncteur externe approprié doit être installé pour la protection de l'installation.

Terminal	Description	Câble
N	Neutre	6 mm² max
L1	Monophasé	6 mm² max
Terminal Pcb	**Description**	**Câble** Longueur max. : 1 mm²
+12V	Alimentation de la commande à distance	
DONNÉES	Données vers la commande à distance	
Mise(s) à la terre	Terminal 0v	
D1, D2	Contact optionnel de la porte	
B1, B2	Interrupteur BMS optionnel	
S1, S2	Capteur interne/externe optionnel	
Fusibles PCB	**Calibre (A)**	
F1	T2A (à action retardée)	
F2	T3.15A (à action retardée)	

4.2 Câblage de l'installateur - rideau d'air à chauffage électrique 9 et 12 kW, TRIPHASE UNIQUEMENT

La console de programmation est reliée à l'unité centrale à l'aide d'un jeu de raccords à trois voies marqué « + 12 V », « DATA » et « GND ». Le câblage d'interconnexion s'effectue à l'aide d'un câble Belden 8132 ou équivalent. **Longueur max. : 50 mètres.**

Nous vous recommandons d'acheminer ce câble séparément, dans sa propre gaine afin d'éviter toute interférence externe.

L'interrupteur de la porte doit être sec et relié normalement, les contacts fermés aux bornes D1 et D2 (contacts fermés lorsque la porte est ouverte).

L'interrupteur externe (actionné par le BMS) doit être sec et relié par des contacts ouverts aux bornes B1 et B2.

Un capteur interne/externe optionnel peut être relié aux bornes S1 et S2.

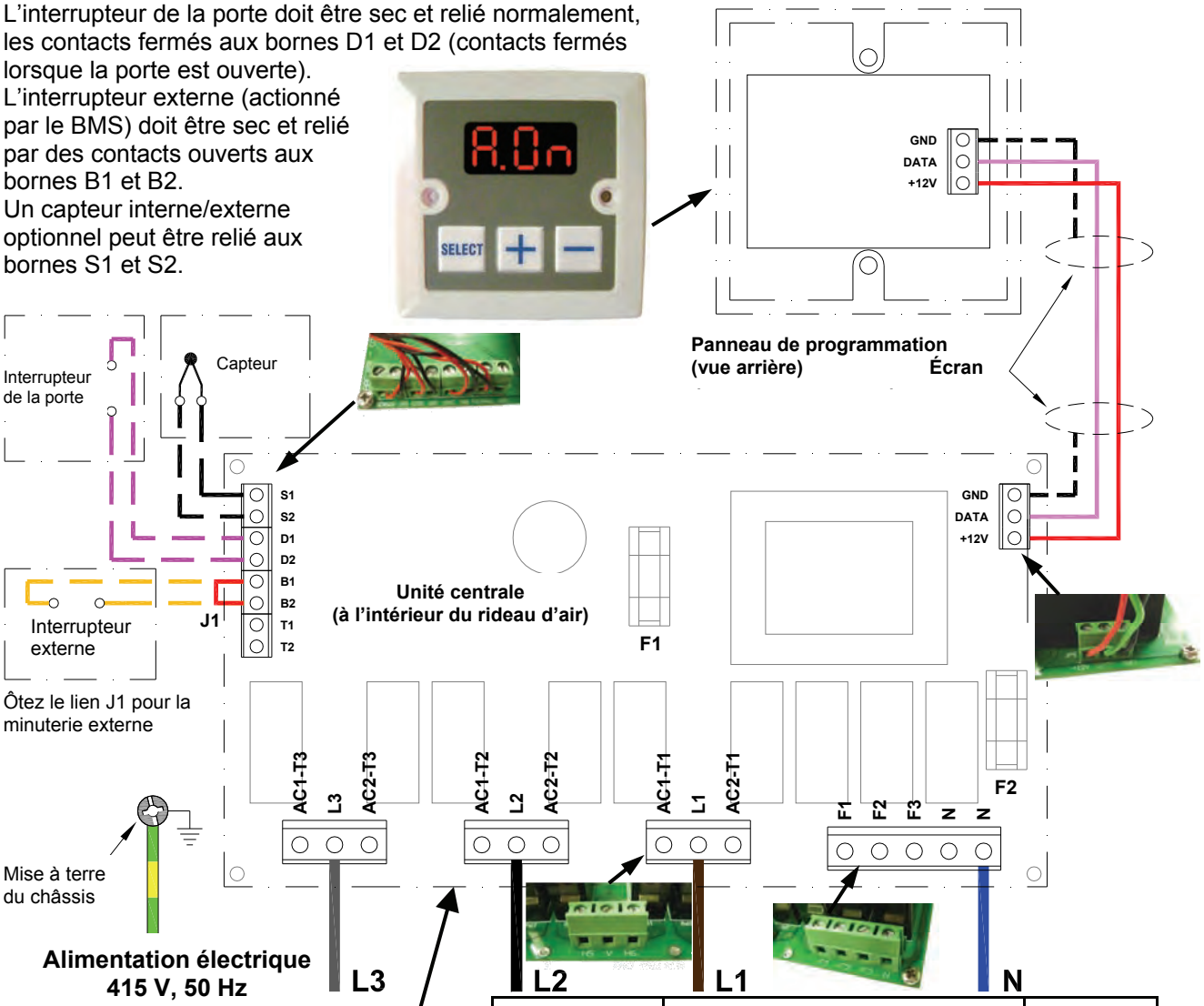

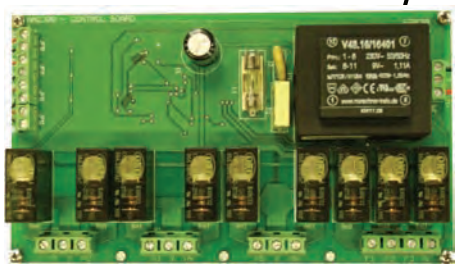

Protection

Un disjoncteur externe approprié doit être installé pour la protection de l'installation.

Terminal Pcb	Description	Câble
N	Neutre	4mm² max
L1	Triphasé	4mm² max
L2	Triphasé	4mm² max
L3	Triphasé	4mm² max
+12V	Alimentation de la commande à distance	**Câble** Longueur max. : 1 mm²
DONNÉES	Données vers la commande à distance	
Mise(s) à la terre	Terminal 0v	
D1, D2	Contact optionnel de la porte	
B1, B2	Interrupteur BMS optionnel	
S1, S2	Capteur interne/externe optionnel	
Fusibles PCB	**Calibre (A)**	
F1	T2A (à action retardée)	
F2	T3.15A (à action retardée)	

4.3 Câblage de l'installateur - rideau d'air à chauffage électrique 18kW, TRIPHASE UNIQUEMENT

La console de programmation est reliée à l'unité centrale à l'aide d'un jeu de raccords à trois voies marqué « + 12 V », « DATA » et « GND ». Le câblage d'interconnexion s'effectue à l'aide d'un câble Belden 8132 ou équivalent. **Longueur max. : 50 mètres.**

Nous vous recommandons d'acheminer ce câble séparément, dans sa propre gaine afin d'éviter toute interférence externe.

L'interrupteur de la porte doit être sec et relié normalement, les contacts fermés aux bornes D1 et D2 (contacts fermés lorsque la porte est ouverte).

L'interrupteur externe (actionné par le BMS) doit être sec et relié par des contacts ouverts aux bornes B1 et B2.

Un capteur interne/externe optionnel peut être relié aux bornes S1 et S2.

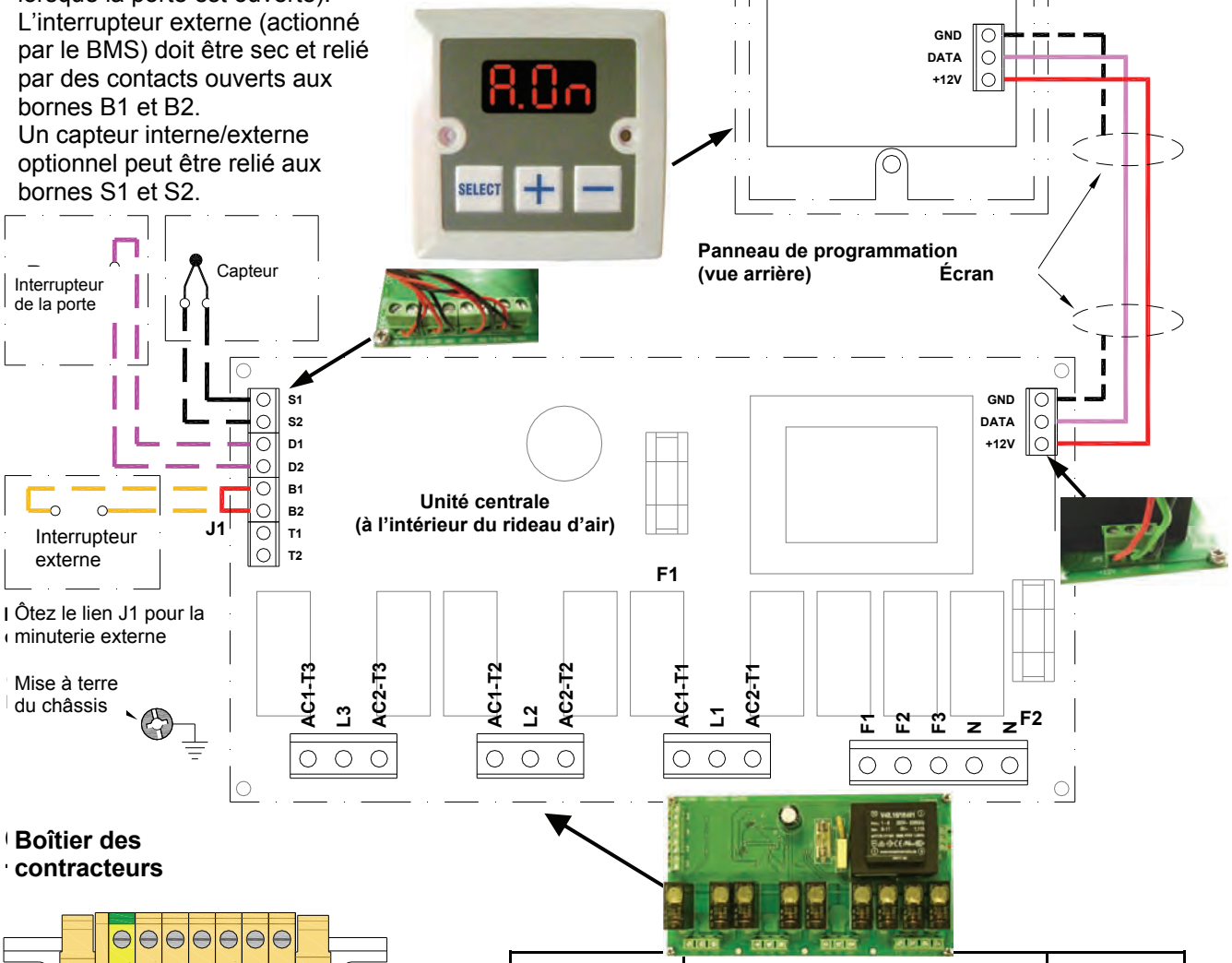

Boîtier des contracteurs

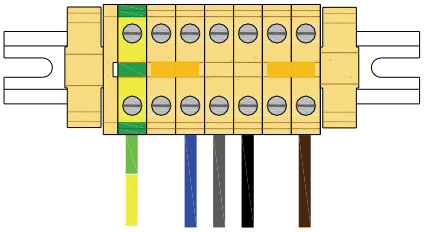

Alimentation électrique
415 V, 50 Hz

Terminal	Description	Câble
N	Neutre	6mm² max
L1	Triphasé	6mm² max
L2	Triphasé	6mm² max
L3	Triphasé	6mm² max
Terminal Pcb	**Description**	**Câble**
+12V	Alimentation de la commande à distance	**Câble** Longueur max. : 1 mm²
DONNÉES	Données vers la commande à distance	
Mise(s) à la terre	Terminal 0v	
D1, D2	Contact optionnel de la porte	
B1, B2	Interrupteur BMS optionnel	
S1, S2	Capteur interne/externe optionnel	
Fusibles PCB	**Calibre (A)**	
F1	T2A (à action retardée)	
F2	T3.15A (à action retardée)	

Protection

Un disjoncteur externe a pproprié doit être installé pour la protection de l'installation.

4.4 Câblage de l'installateur - rideau d'air ambiant

La console de programmation est reliée à l'unité centrale à l'aide d'un jeu de raccords à trois voies marqué « + 12 V », « DATA » et « GND ». Le câblage d'interconnexion s'effectue à l'aide d'un câble Belden 8132 ou équivalent. **Longueur max. : 50 mètres.**
Nous vous recommandons d'acheminer ce câble séparément, dans sa propre gaine afin d'éviter toute interférence externe.
L'interrupteur de la porte doit être sec et relié normalement, les contacts fermés aux bornes D1 et D2 (contacts fermés lorsque la porte est ouverte).
L'interrupteur externe (actionné par le BMS) doit être sec et relié par des contacts ouverts aux bornes B1 et B2.

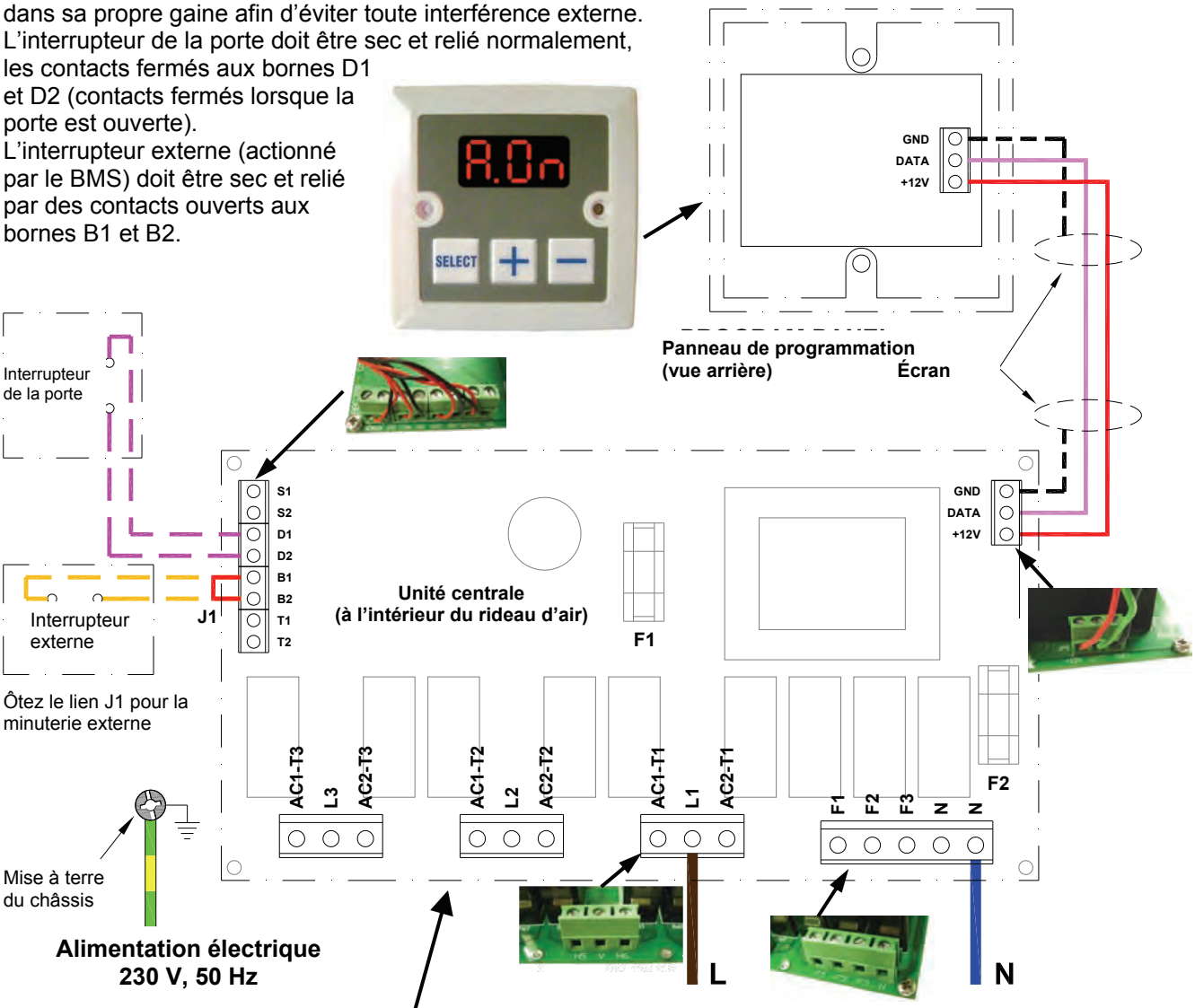

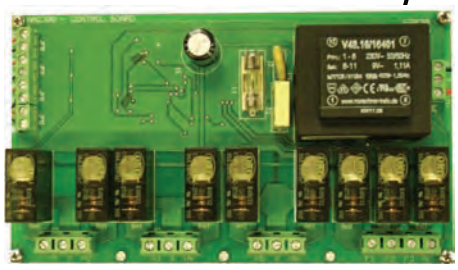

Terminal Pcb	Description	Câble
N	Neutre	4mm² max
L	Monophasé	4mm² max
+12V	Alimentation de la commande à distance	**Câble** Longueur max. : 1 mm².
DONNÉES	Données vers la commande à distance	
Mise(s) à la terre	Terminal 0v	
D1, D2	Contact optionnel de la porte	
B1, B2	Interrupteur BMS optionnel	
Fusibles PCB	**Calibre (A)**	
F1	T2A (à action retardée)	
F2	T3.15A (à action retardée)	

Protection

Un disjoncteur externe approprié doit être installé pour la protection de l'installation.

4.5 Câblage de l'installateur - rideau d'air LPHW

La console de programmation est reliée à l'unité centrale à l'aide d'un jeu de raccords à trois voies marqué « + 12 V », « DATA » et « GND ». Le câblage d'interconnexion s'effectue à l'aide d'un câble Belden 8132 ou équivalent. Longueur max. : 50 mètres.
Nous vous recommandons d'acheminer ce câble séparément, dans sa propre gaine afin d'éviter toute interférence externe.
L'interrupteur de la porte doit être sec et relié normalement, les contacts fermés aux bornes D1 et D2 (contacts fermés lorsque la porte est ouverte).
L'interrupteur externe (actionné par le BMS) doit être sec et relié par des contacts ouverts aux bornes B1 et B2.
Un capteur interne/externe optionnel peut être relié aux bornes S1 et S2.

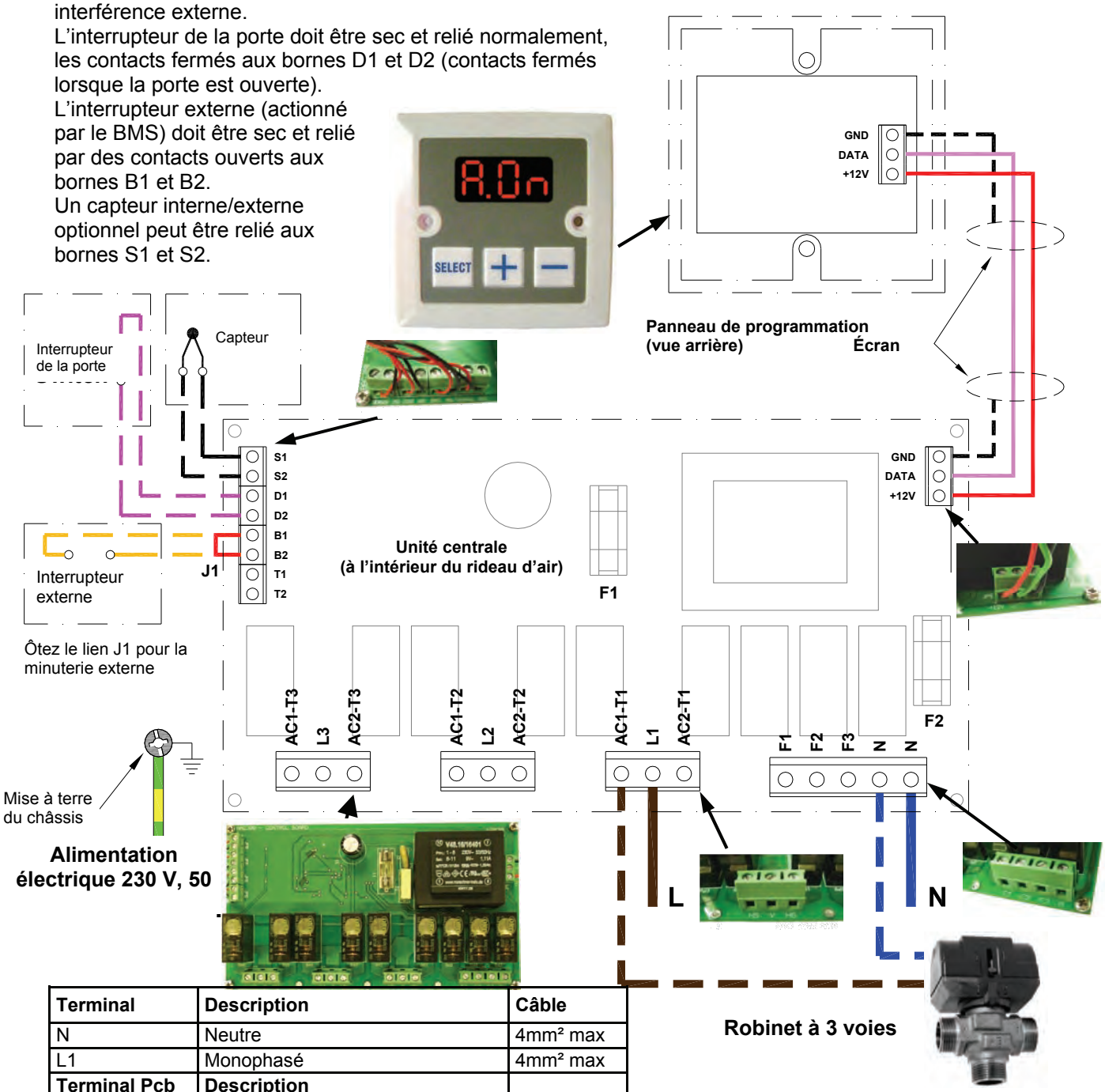

Terminal	Description	Câble
N	Neutre	4mm² max
L1	Monophasé	4mm² max
Terminal Pcb	**Description**	**Câble** Longueur max. : 1 mm²
12V	Alimentation de la commande à distance	
DONNÉES	Données vers la commande à distance	
Mise(s) à la terre	Terminal 0v	
D1, D2	Contact optionnel de la porte	
B1, B2	Interrupteur BMS optionnel	
S1, S2	Capteur interne/externe optionnel	
Fusibles PCB	**Calibre (A)**	
F1	T2A (à action retardée)	
F2	T3.15A (à action retardée)	

Protection

Un disjoncteur externe approprié doit être installé pour la protection de l'installation.

4.6 Câblage d'usine - rideau d'air à chauffage électrique 6 et 9 kW, MONOPHASE UNIQUEMENT

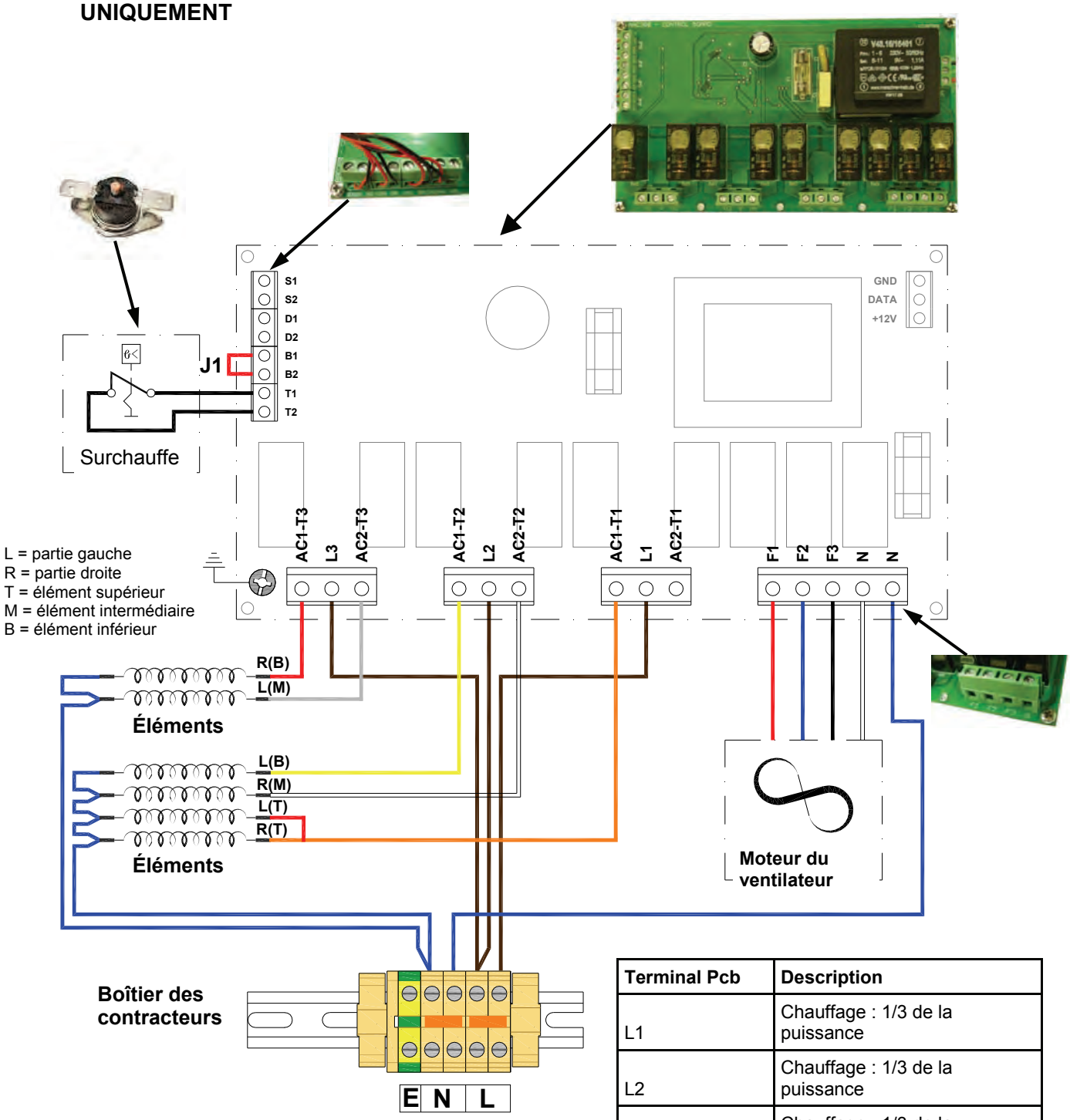

Terminal Pcb	Description
L1	Chauffage : 1/3 de la puissance
L2	Chauffage : 1/3 de la puissance
L3	Chauffage : 1/3 de la puissance
T1	Disjoncteur thermique
T2	Disjoncteur thermique
N	Neutres
F1	Ventilateur – vitesse lente
F2	Ventilateur – vitesse moyenne
F3	Ventilateur – vitesse rapide
J1	Lien BMS d'usine

Le câblage de l'élément est relié aux parties droites et gauches de chaque répartiteur marqué "AC1-T1", "AC2-T1", AC1-T2", "AC2-T2", "AC1-T3" et "AC2-T3".
Le câble de sortie du ventilateur est relié à un raccord à 4 voies marqué "N", "F1", "F2" et "F3".

Le disjoncteur thermique est relié à un raccord à 2 voies marqué "T1" et "T2"

4.7 Câblage d'usine - rideau d'air à chauffage électrique 9 et 12 kW, TRIPHASE UNIQUEMENT

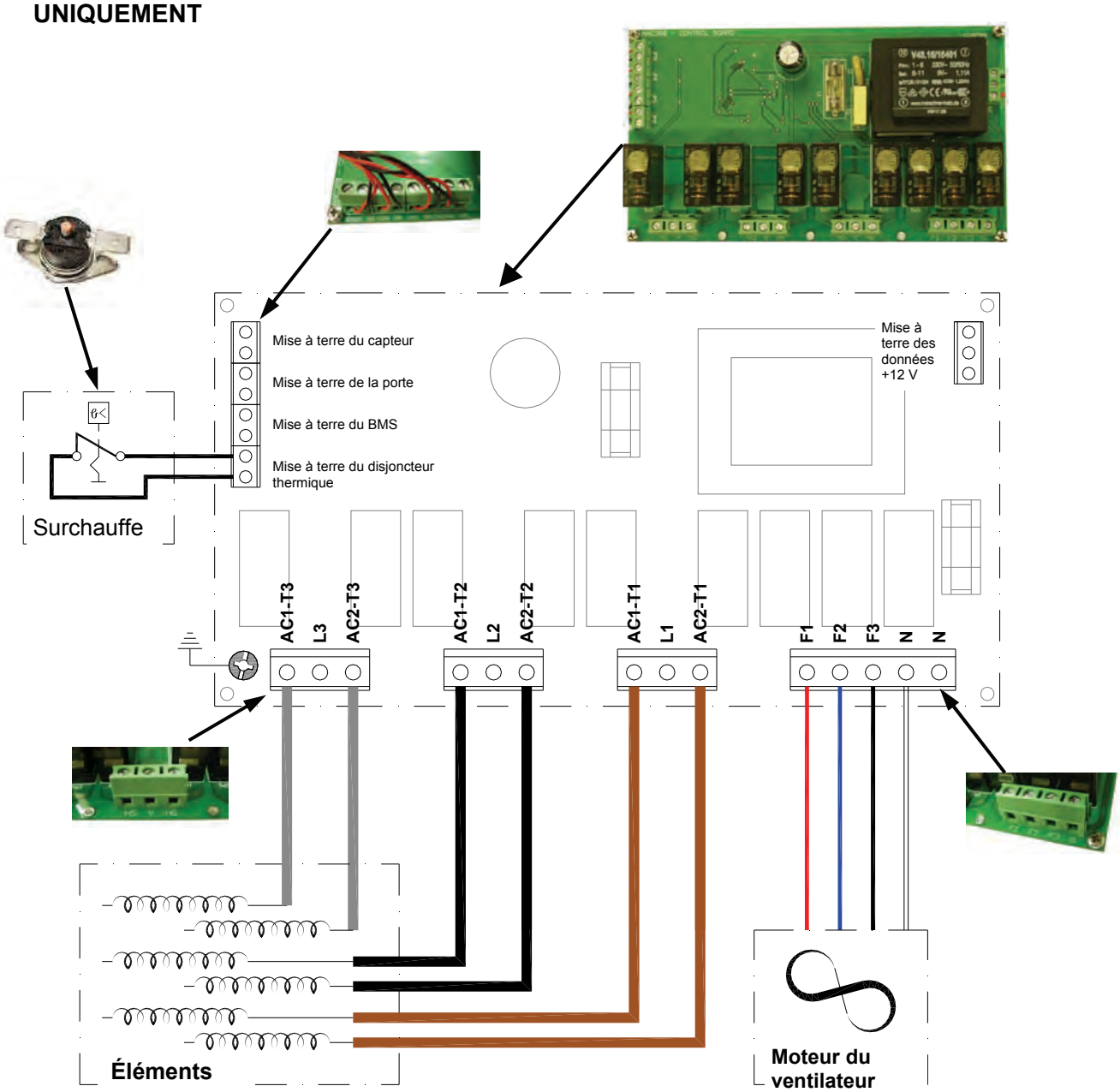

Terminal Pcb	Description
L1	Éléments chauffants, phase 1
L2	Éléments chauffants, phase 2
L3	Éléments chauffants, phase 3
N	Neutre vers le ventilateur
F1	Ventilateur – vitesse lente
F2	Ventilateur – vitesse moyenne
F3	Ventilateur – vitesse rapide
T1	Disjoncteur thermique
T2	Disjoncteur thermique
J1	Lien BMS d'usine

L'élément de sortie est relié aux parties droites et gauches de chaque répartiteur marqué "AC1-T1", "AC2-T1", AC1-T2", "AC2-T2", "AC1-T3" et "AC2-T3".
Le câble de sortie du ventilateur est relié à un raccord à 4 voies marqué "N", "F1", "F2" et "F3".
Le disjoncteur thermique est relié à un raccord à 2 voies marqué "T1" et "T2".

4.8 Câblage d'usine - rideau d'air à chauffage électrique 18kW, TRIPHASE UNIQUEMENT

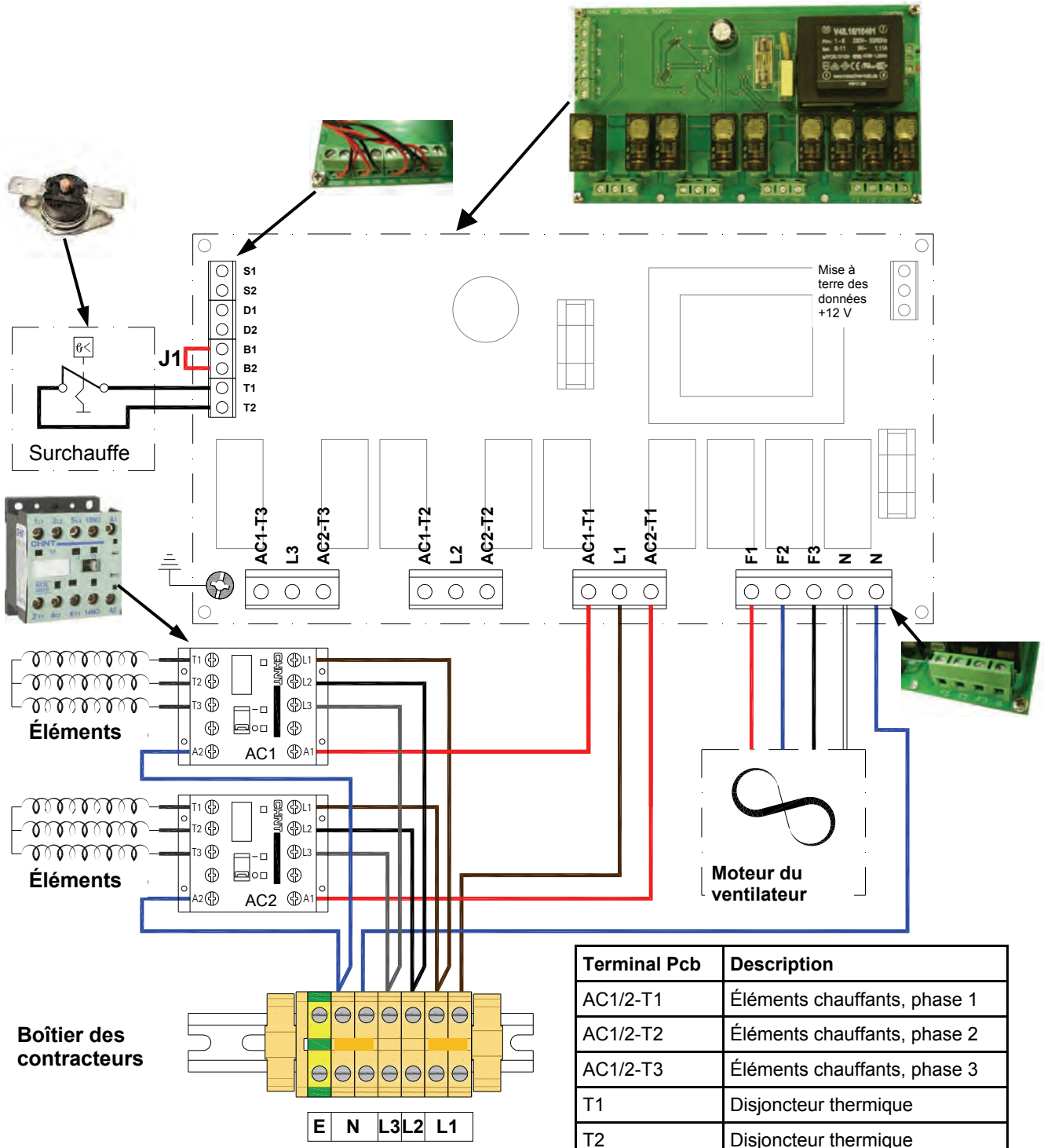

Terminal Pcb	Description
AC1/2-T1	Éléments chauffants, phase 1
AC1/2-T2	Éléments chauffants, phase 2
AC1/2-T3	Éléments chauffants, phase 3
T1	Disjoncteur thermique
T2	Disjoncteur thermique
N	Neutre vers le ventilateur
F1	Ventilateur – vitesse lente
F2	Ventilateur – vitesse moyenne
F3	Ventilateur – vitesse rapide
J1	Lien BMS d'usine

Les éléments de sortie sont reliés aux contacteurs "AC1" et "AC2" des bornes T1, T2 et T3.
Le câble de sortie du ventilateur est relié à un raccord à 4 voies marqué "N", "F1", "F2" et "F3".
Le disjoncteur thermique est relié à un raccord à 2 voies marqué "T1" et "T2".

4.9 Câblage d'usine - rideau d'air ambiant

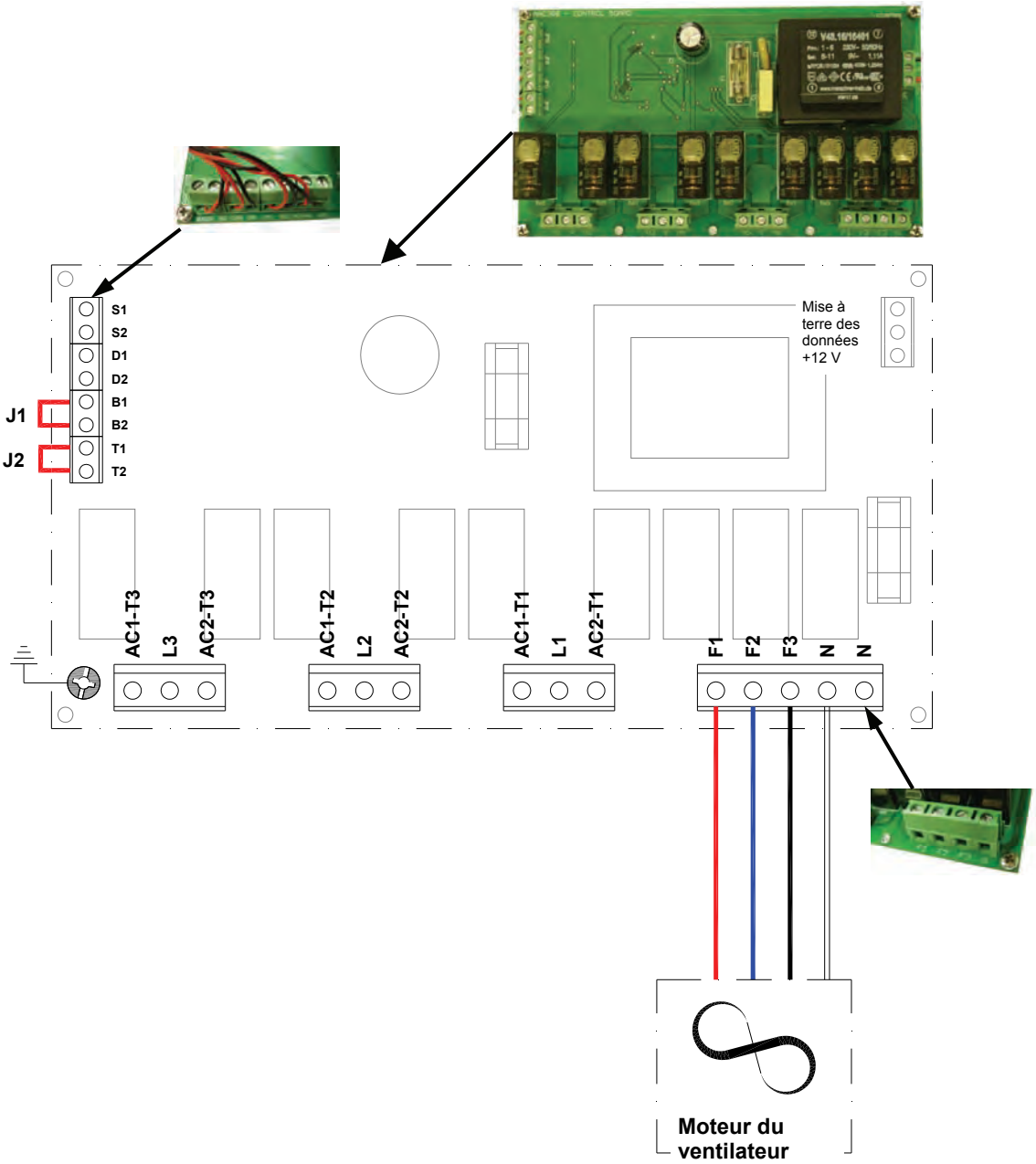

Terminal Pcb	Description
N	Neutre vers le ventilateur
F1	Ventilateur – vitesse lente
F2	Ventilateur – vitesse moyenne
F3	Ventilateur – vitesse rapide
J1	Lien BMS d'usine
J2	Protecteur thermique d'usine

Le câble de sortie du ventilateur est relié à un raccord à 4 voies marqué "N", "F1", "F2" et "F3".

4.10 Câblage d'usine - rideau d'air LPHW

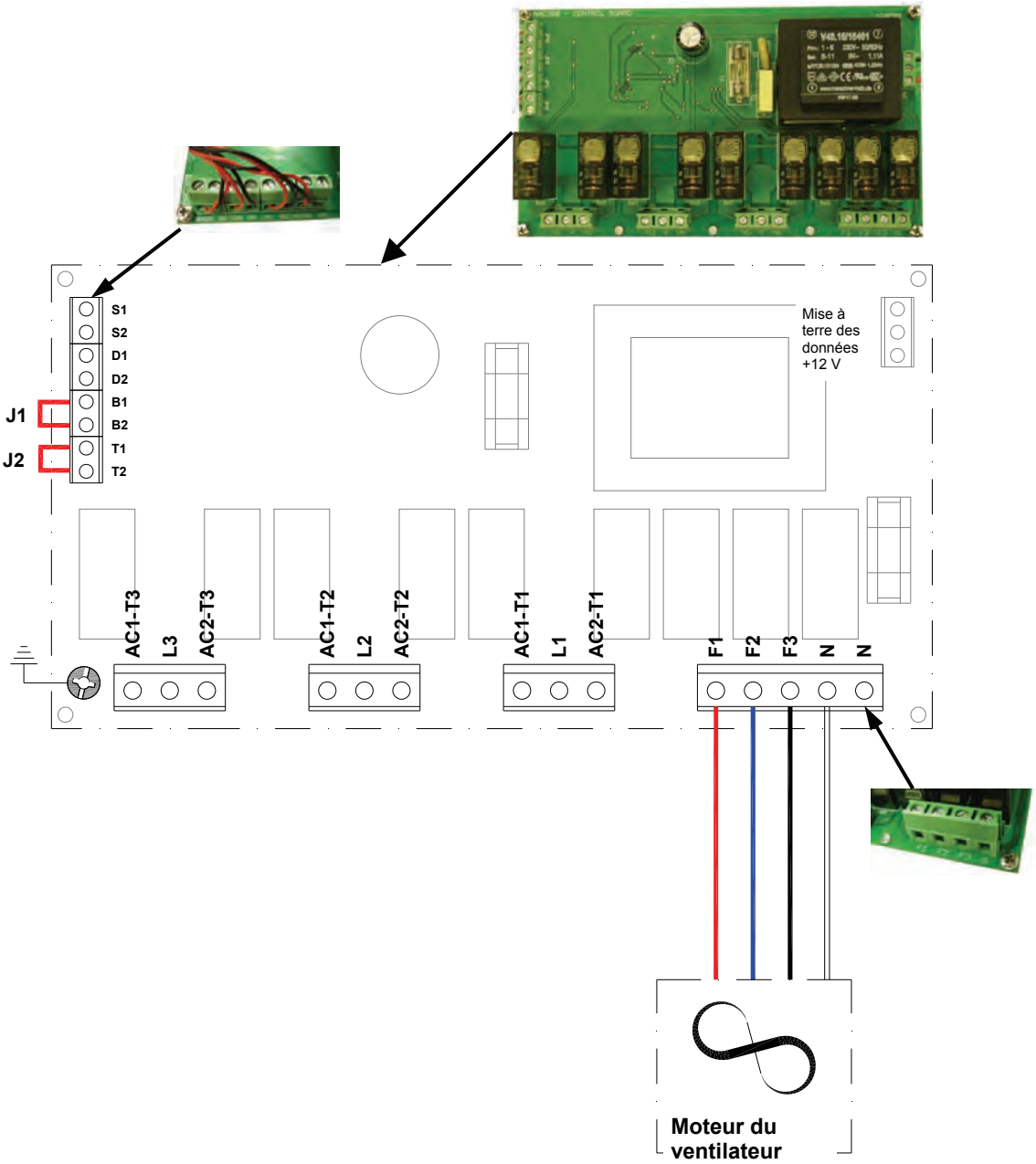

Terminal Pcb	Description
N	Neutre vers le ventilateur
F1	Ventilateur – vitesse lente
F2	Ventilateur – vitesse moyenne
F3	Ventilateur – vitesse rapide
J1	Lien BMS d'usine
J2	Protecteur thermique d'usine

Le câble de sortie du ventilateur est relié à un raccord à 4 voies marqué "N", "F1", "F2" et "F3".
Le disjoncteur thermique est relié à un raccord à 2 voies marqué "T1" et "T2".

4.11 Câblage en réseau - régulateur électronique

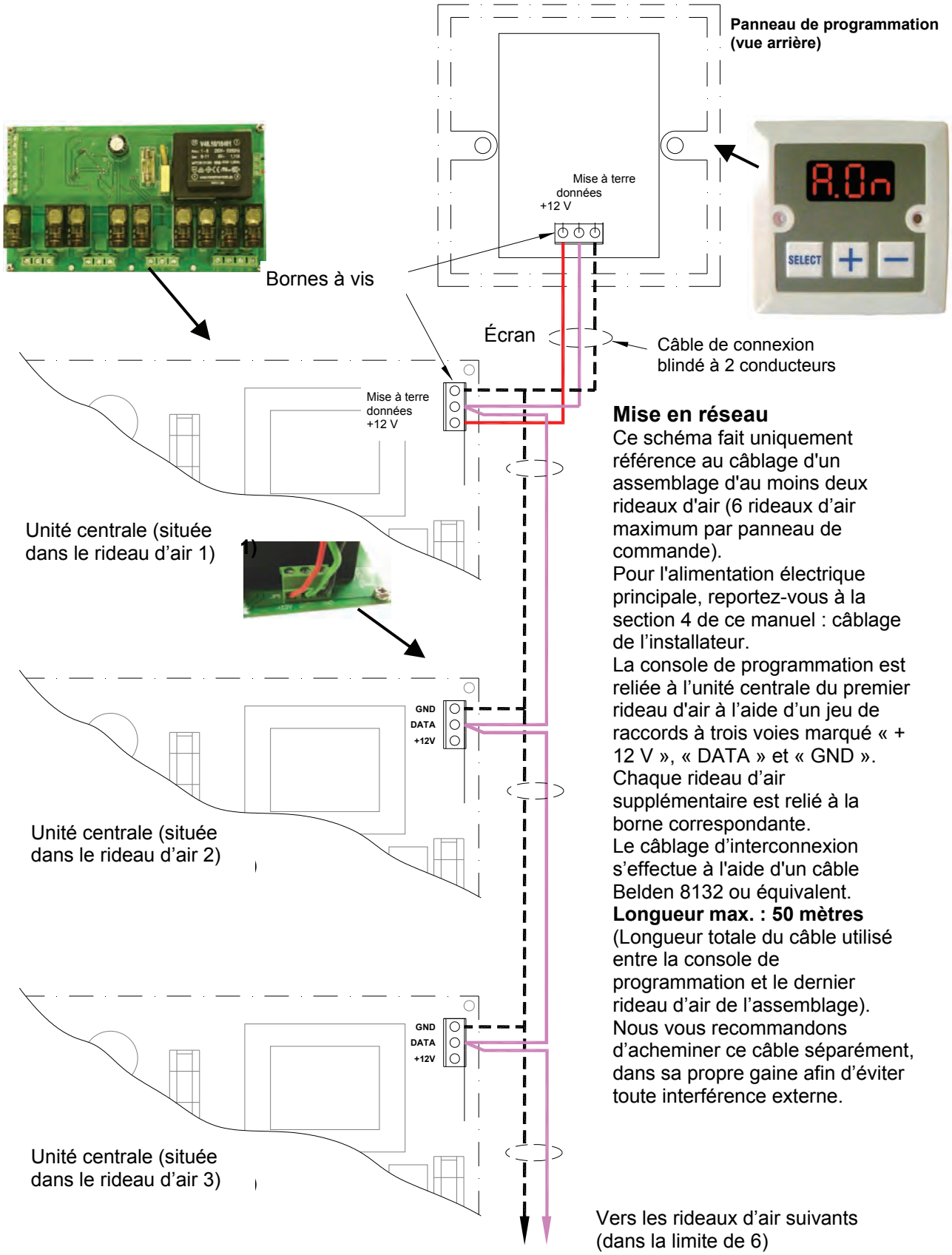

Mise en réseau
Ce schéma fait uniquement référence au câblage d'un assemblage d'au moins deux rideaux d'air (6 rideaux d'air maximum par panneau de commande).
Pour l'alimentation électrique principale, reportez-vous à la section 4 de ce manuel : câblage de l'installateur.
La console de programmation est reliée à l'unité centrale du premier rideau d'air à l'aide d'un jeu de raccords à trois voies marqué « + 12 V », « DATA » et « GND ».
Chaque rideau d'air supplémentaire est relié à la borne correspondante.
Le câblage d'interconnexion s'effectue à l'aide d'un câble Belden 8132 ou équivalent.
Longueur max. : 50 mètres
(Longueur totale du câble utilisé entre la console de programmation et le dernier rideau d'air de l'assemblage).
Nous vous recommandons d'acheminer ce câble séparément, dans sa propre gaine afin d'éviter toute interférence externe.

4.12 Schéma du câblage du rideau d'air à chauffage électrique avec régulateur SmartElec

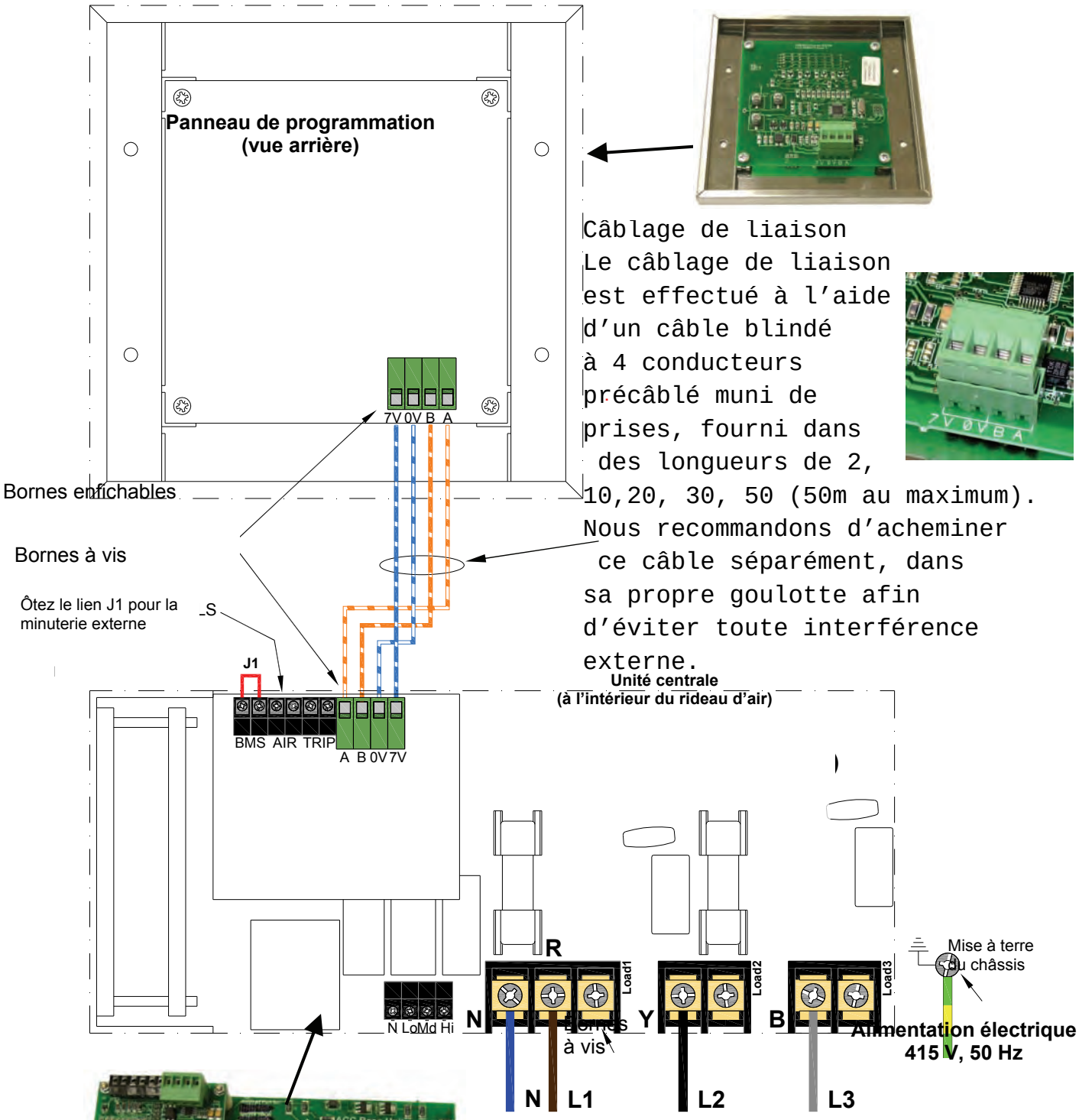

Terminal	Description	Câble
N	Neutre	6 mm² max
L1/R	Triphasé	6 mm² max
L2/Y	Triphasé	6 mm² max
L3/B	Triphasé	6 mm² max

Deux fusibles ultras rapides sont situés sur l'unité centrale afin de protéger les interrupteurs des éléments de chauffage. Un disjoncteur externe approprié doit être installé pour la protection de l'installation.

4.13 Câblage d'usine. Rideau d'air à chauffage électrique avec régulateur SmartElec.

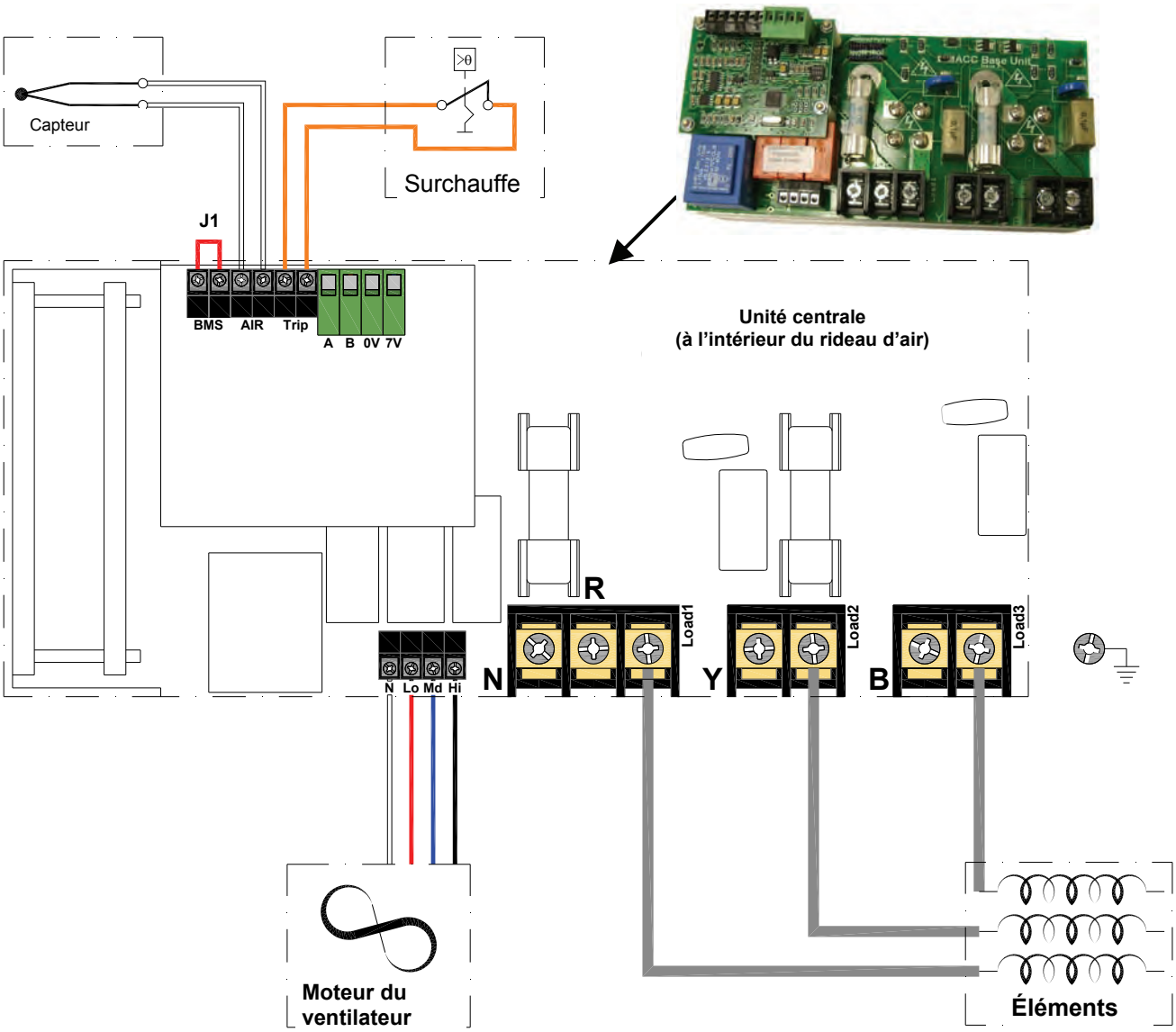

Terminal	Description
Load1	Éléments chauffants, phase 1
Load2	Éléments chauffants, phase 2
Load3	Éléments chauffants, phase 3
N	Neutre vers le ventilateur
Lo	Ventilateur – vitesse lente
Md	Ventilateur – vitesse moyenne
Hi	Ventilateur – vitesse rapide
AIR	Capteur de débit d'air (non polarisé)
AIR	Capteur de débit d'air (non polarisé)
Disjoncteur	Thermique externe (sec)
Disjoncteur	Thermique externe (sec)
BMS	BMS off (sec)
BMS	BMS off (sec)

L'élément chauffant est relié aux parties droites et gauches de chaque répartiteur marqué "Load1", "Load2" et "Load3".

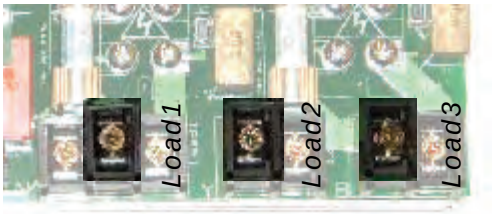

Le câble de sortie du ventilateur est relié à un raccord à 4 voies marqué "N", "Lo", "Md" et "Hi".
Le capteur (capteur de débit d'air) est relié à un raccord à 2 voies marqué "AIR" sur l'unité centrale. Le capteur n'est pas sensible à la polarité.
Le disjoncteur thermique (contact sec) est relié à un raccord à 2 voies marqué "Trip". La connexion n'est pas sensible à la polarité.
Après avoir retiré le lien J1, le BMS peut être utilisé pour le contrôle de la minuterie externe à l'aide de deux contacts secs.

4.14 Câblage en réseau du rideau d'air à chauffage électrique avec régulateur SmartElec

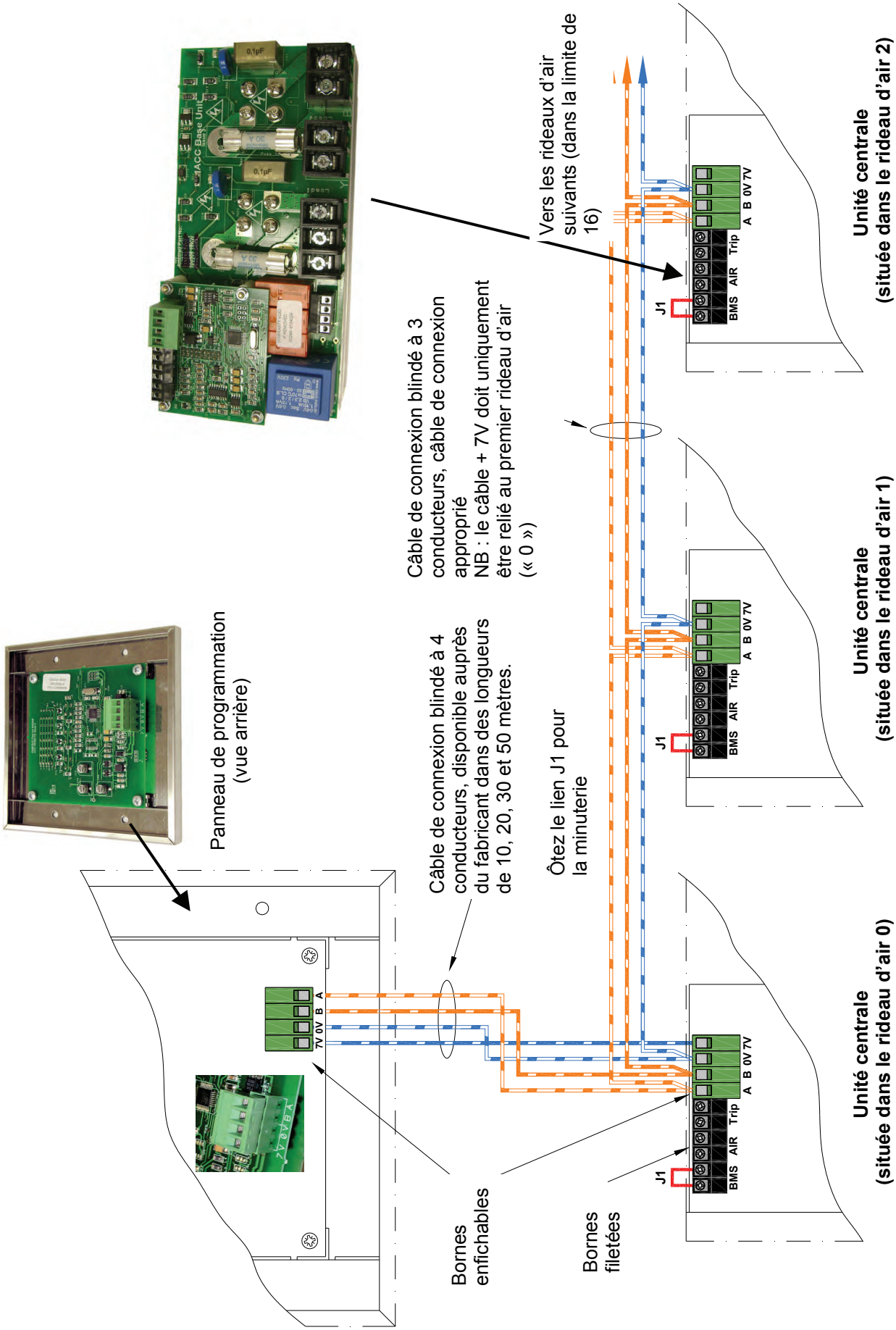

5. Installation

5.1 Montage

Les rideaux d'air Reznor doivent être installés à l'horizontal, directement au-dessus de la l'ouverture de la porte. Nous vous recommandons d'installer le rideau d'air à l'intérieur du bâtiment, contre un mur ou au plafond.

Afin de garantir le fonctionnement approprié du rideau d'air, l'air doit pouvoir circuler librement dans les grilles de l'appareil. La grille doit être aussi proche de la partie supérieure de la porte que possible, et couvrir toute la largeur de la porte.

Plusieurs rideaux d'air peuvent être installés les uns à côté des autres pour couvrir toute la largeur des grandes ouvertures.

5.2 Alimentation électrique.

Connexion des rideaux d'air : 415 Volt, 50 Hz triphasé et alimentation neutre pour les modèles à chauffage électrique 9-18 kW, et 230/240 Volt 50 Hz monophasé pour les modèles ambiant et LPHW 6 et 9kW.

Les modèles à chauffage électrique consomment 6 kW et 9 kW à 230 volts et 9 kW, 12 kW et 18 kW à 415 volts en position chauffage, selon le modèle et la capacité.

L'appareil doit être relié à l'alimentation électrique par un isolateur bipolaire protégé par fusible avec séparation de contact supérieure à 3 mm. Vérifiez que l'appareil fonctionne normalement avant de remettre le couvercle.

Vous devez ouvrir le couvercle à charnière de l'appareil pour le raccorder à l'alimentation électrique.

L'unité centrale est située sur un socle. Connectez l'alimentation électrique et le cordon du pavé numérique de commande à distance avant de refermer le couvercle. Effectuez les branchements conformément aux schémas des sections 4.1 à 4.5.

Le régulateur SmartElec optionnel doit être branché conformément aux schémas 4.12 à 4.14.

! Pour des raisons de sécurité, une mise à terre doit toujours être correctement effectuée avant de mettre l'appareil sous tension. L'appareil doit être branché conformément aux réglementations de l'IEE sur l'équipement électrique des bâtiments.

5.3 Installation.

L'installateur est responsable de la solidité des points d'attache au bâtiment. Nous recommandons de consulter l'architecte ou le propriétaire du bâtiment afin de garantir une installation sûre et stable.
Tous les points d'attache doivent supporter le poids du produit décrit dans la section 3.

Étape 1
Avant de fixer ou de brancher le rideau d'air, vérifiez que le coffre est dirigé tel qu'indiqué ci-dessous. Reportez-vous aux conseils d'installation.

! **LES GRILLES DE SORTIE D'AIR DOIVENT SE TROUVER À PROXIMITÉ IMMÉDIATE DE L'OUVERTURE DE LA PORTE.**

Étape 2
À l'aide d'un tournevis pozidriv, retirez les vis M 5 situées sur le côté de la grille.

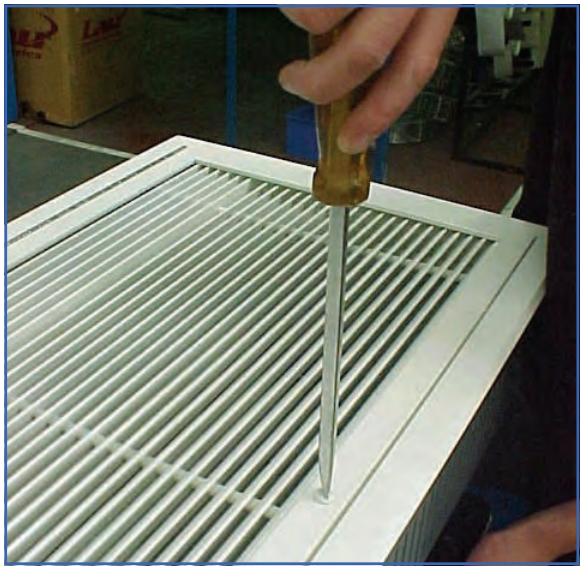

Étape 3

Vous pouvez maintenant accéder à la grille du rideau d'air. Ouvrez la grille. La grille est montée sur charnière pour éviter que le cadre intérieur ne tombe.

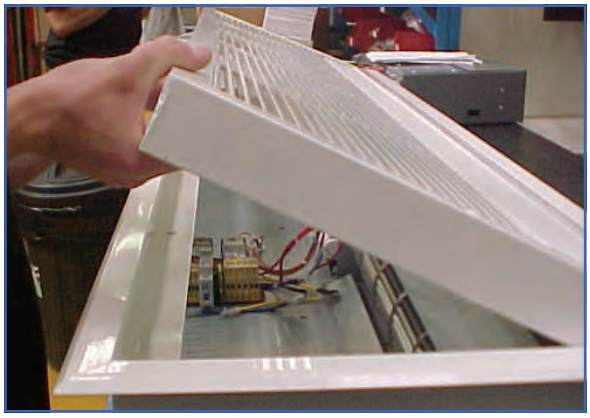

Étape 4

L'assemblage de la grille peut maintenant être délogé du coffre. L'appareil peut être fixé dans le renfoncement du plafond. Retirez les vis du cadre extérieur situé dans la partie supérieure du coffre.

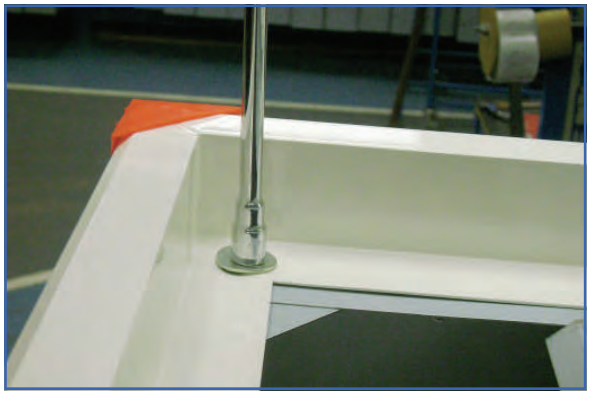

Étape 5

Le rideau d'air est fixé à la structure du plafond à l'aide de deux supports fixés sur le côté du rideau d'air. Les supports peuvent être retirés pour faciliter le passage du rideau d'air dans le renfoncement, puis remis en place une fois le rideau en place.

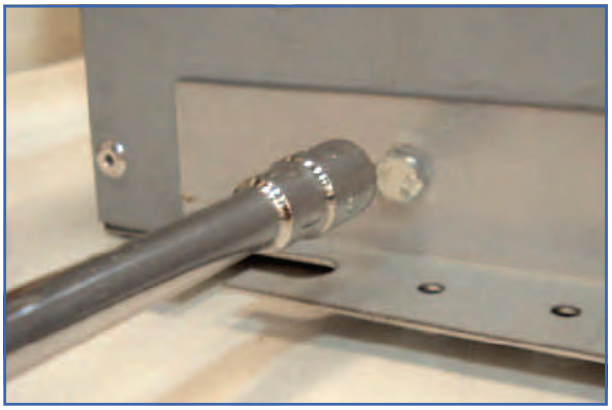

Étape 6

Vous pouvez utiliser des tiges ou un hauban caténaire (disponibles auprès du fabricant) pour fixer le rideau d'air à la structure de fixation du plafond.

Remarque : si vous utilisez des tiges, les supports du coffre doivent être rainurés, et les plaques de montage fournies doivent être utilisées sur l'assemblage.

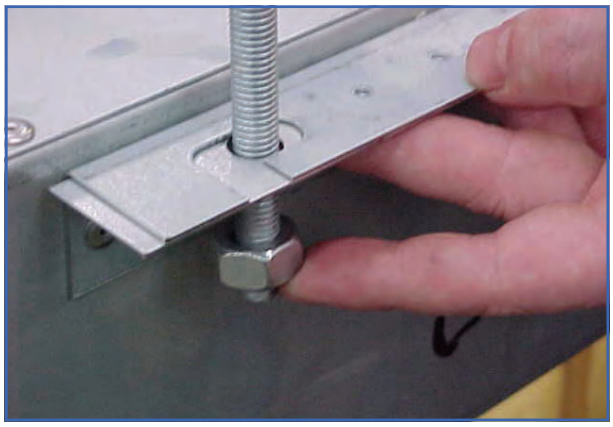

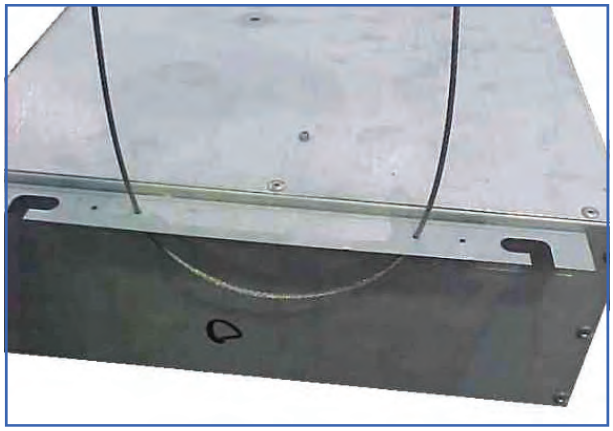

Étape 7

La hauteur entre le plafond et le coffre du rideau d'air doit être d'environ 40 mm afin que la grille s'emboîte parfaitement dans le plafond. Ajustez comme nécessaire.

VEILLEZ A TOUJOURS COUPER L'ALIMENTATION ÉLECTRIQUE AVANT D'EFFECTUER LA MAINTENANCE DE CET APPAREIL.

Pour un fonctionnement optimum des éléments chauffants, évitez l'accumulation de poussière et de dépôts à l'intérieur de l'appareil, sur les conduits de sortie d'air et les grilles. Un nettoyage régulier est requis, en portant une attention particulière aux dépôts de poussière sur les ailettes du rotor.

Nettoyez le ventilateur à l'aide d'une brosse douce.

Appliquez régulièrement une goutte d'huile légère sur les roulements du moteur.
L'entretien de l'appareil doit être effectué tous les ans.

L'entretien doit être effectué par un technicien compétent. Reznor propose un service d'entretien, pour plus de renseignements, veuillez appeler le +32 (0)2 715 01 32

Étape 1

À l'aide d'un tournevis pozidriv, retirez les vis M5 situées sur le côté de la grille.

Étape 2

Vous pouvez maintenant accéder à la grille du rideau d'air.

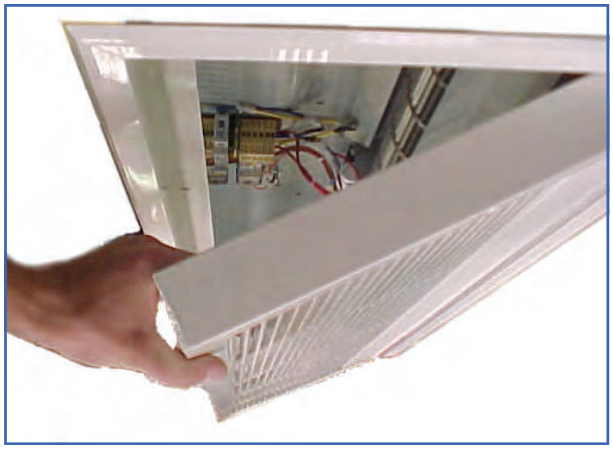

Ouvrez la grille. La grille est montée sur charnière pour éviter que le cadre intérieur ne tombe.

Étape 3

Nettoyez le moteur et les différentes pièces à l'aide d'une brosse douce.

Inspectez les connexions et les différentes pièces à la recherche de signes de détérioration et effectuez les remplacements nécessaires.

Réassemblez et testez.

Après avoir fixé l'appareil dans le renfoncement du plafond et réglé la hauteur pour que la la grille s'emboîte parfaitement dans le plafond, revissez l'assemblage de la grille.

5.4 Installation – régulateur AC-ACR-PANEL

L'unité centrale électronique est préinstallée à l'intérieur du rideau d'air. Toutes les connexions électriques externes sont raccordées aux bornes à vis de cette unité centrale.

Le pavé numérique est installé sur un cadre séparé et relié à un boîtier monté dans un endroit approprié. Cf. Fig. 5.
La console de programmation peut également

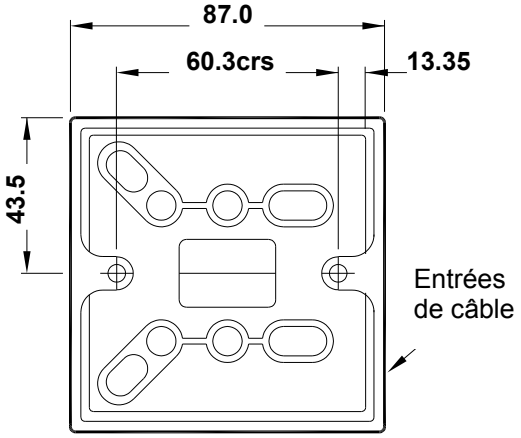

Fig. 5. Trous du cadre de montage en surface.

être encastrée dans le mur en ajoutant une boîte de dérivation appropriée MK 861 ZIC ou équivalente.

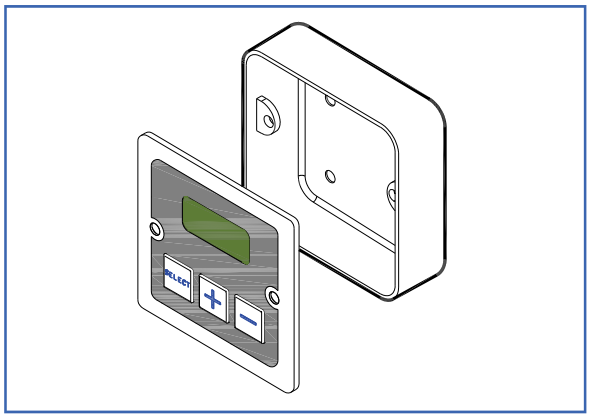

Fig. 6. Boîte de dérivation alternative

La distance entre l'unité centrale et la console de programmation ne doit pas être supérieure à 50 mètres.

5.5 Installation – régulateur SmartElec optionnel

L'unité centrale SmartElec est préinstallée à l'intérieur du rideau d'air. Toutes les connexions électriques externes sont raccordées aux bornes à vis de cette unité centrale.

La console de programmation SmartElec est installée dans un coffre séparé et reliée à un boîtier monté dans un endroit approprié. Cf. Fig. 7.

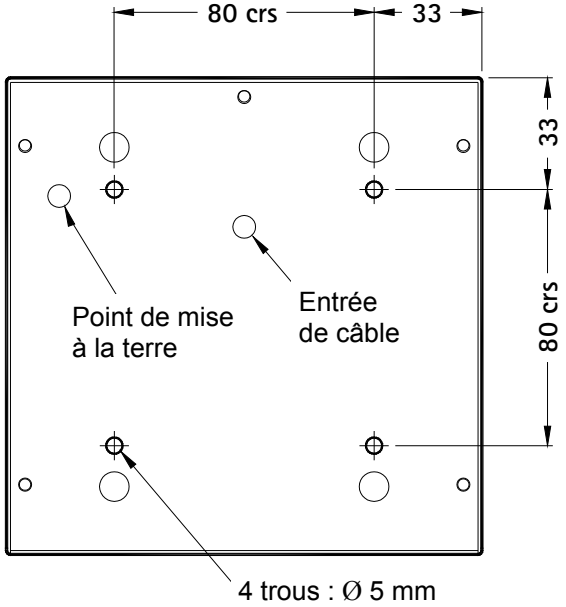

Fig. 7. Trous du cadre de montage en surface.

La console de programmation peut également être encastrée dans le mur en ajoutant une boîte de dérivation appropriée MK 893 ALM ou équivalente.

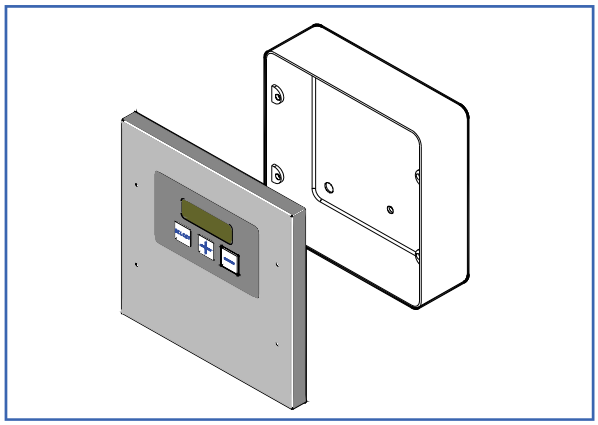

Fig. 8. Boîte de dérivation alternative

La distance entre l'unité centrale et la console de programmation ne doit pas être supérieure à 50 mètres.

5.6 Installation - LPHW uniquement

Afin d'éviter les risques d'endommagement des connexions pendant le transport, le serpentin de chauffage, la plaque de dérivation et les supports du RIDEAU D'AIR LPHW A CAPACITÉ STANDARD sont livrés démontés. REMARQUE : LES SERPENTINS DU LPHW HAUTE CAPACITÉ SONT PRÉINSTALLES.

Avant de procéder à l'installation, déballez ces pièces et repérez les deux supports latéraux, tel qu'indiqué ci-dessous, puis fixez-les à l'intérieur du coffre à l'aide des vis fournies.
Remarque : Les supports latéraux sont installés correctement.

Les serpentins peuvent être orientés pour la main droite ou gauche en les pliant à 180°. Avant de procéder à l'installation, sélectionnez une sortie à droite ou à gauche des tuyaux d'entrée ou de sortie de l'appareil, puis fixez le serpentin à l'aide des vis fournies.

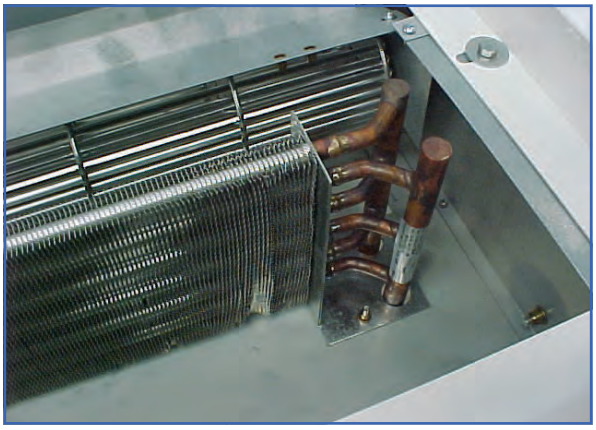

Après avoir fixé le serpentin et les supports latéraux, fixez la plaque de dérivation sur les supports latéraux et la plaque du rotor à l'aide des vis fournies.

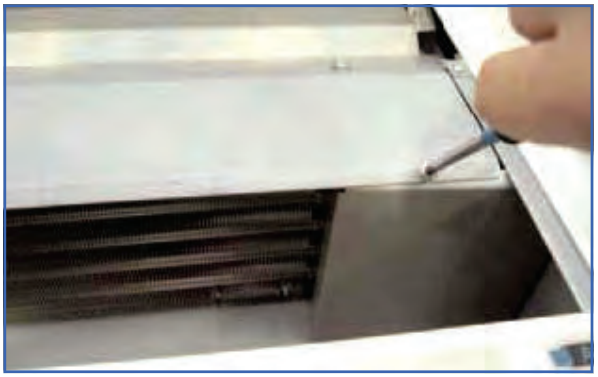

Tuyaux d'entrée et de sortie.

Refermez la grille et revissez-la fermement.

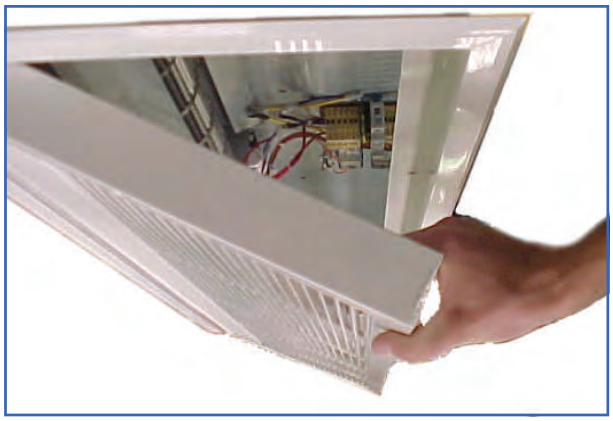

Testez le bon fonctionnement de l'appareil conformément aux instructions.

5.7 Installation du câblage

Une fois le coffre retiré, reliez l'alimentation électrique et le câblage d'interconnexion de la console de programmation aux bornes appropriées de l'unité centrale (Cf. les schémas électriques de la section 4).

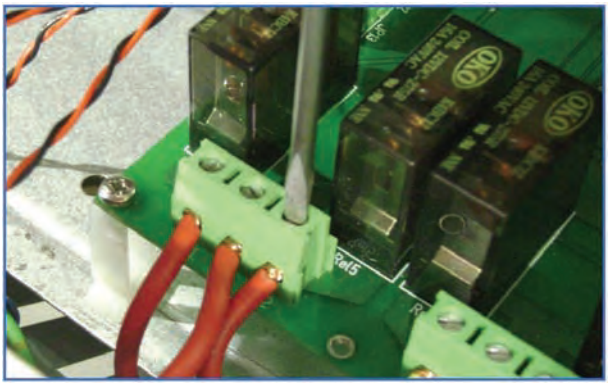

7. Pièces de rechange.

7.1 Généralités

	Description	ACR100SE6/ ACR100SE9/ ACR100SW9/ ACR100SA	ACR150SE6/ ACR150SE12/ ACR150SW12 /ACR150SA	ACR200SE9/ ACR200SE18/ ACR200SW18 /ACR200SA	ACR120HE12/ ACR120HW12 /ACR120HA	ACR180HE18/ ACR180HW18 /ACR180HA
	Moteur	100003	100003	100012	100535	
	Contact	Sans objet		900078	Sans objet	900078
	Rotor droit	100001	100006	100010	100539	100540
	Rotor gauche	100002	100007	100011	100536	100537
	Disjoncteur thermique	900001				

7.2 Régulateur AC-ACR-PANEL

En raison de la nature de la structure, nous déconseillons le remplacement des pièces électroniques endommagées de l'unité centrale AC-ACR et du régulateur AC-ACR-PANEL.

	Pavé numérique de programmation	AC-ACR-PANEL
	Unité centrale	AC-ACR-PCB
	Capteur de débit d'air extérieur	SC-OS

7.3 Régulateur SmartElec

En raison de la nature de la structure, nous déconseillons le remplacement des pièces électroniques endommagées de l'unité centrale SmartElec et de la console de programmation.

	Description	ACR100SE9	ACR150SE12	ACR200SE18	ACR120HE12	ACR180HE18
	Panneau de programmation	102609				
	Panneau de programmation PCB	900306				
	Unité centrale	900397				
	Capteur	900329				
	Fusible	900326		900327	900326	900327

7.4 Éléments chauffants

Assemblage de l'élément

Puissance	6kW	9kW	12kW	18kW
SE 1Pha Part No	101565/107817	107818	-	-
Length	1.0m/1.5m	2.0m	-	-
Standard monophasé n°	-	100004	100008	100013
Longueur	-	1.0m	1.5m	2.0m
Standard triphasé n°	-	-	100526	100527
Longueur	-	-	1.0m	1.5m

Cordon LPHW uniquement

Puissance	9kW	12kW	18kW
Haute capacité n°	-	103680	103607
Longueur	-	1.0m	1.5m
Capacité standard n°	100197	100198	100199
Longueur	1.0m	1.5m	2.0m

8. Détection d'erreurs.

8.1 Généralités

Si le rideau d'air ne fonctionne pas après les étapes de la section 6, contactez un technicien qualifié qui identifiera la nature de la panne.

Remarque : Le fabricant propose un service de maintenance à l'adresse indiquée dans ces instructions.

Tous les rideaux d'air sont équipés d'une protection par fusible et d'une protection thermique du moteur.

Les autres pannes (moteur, câblage, etc.) peuvent être identifiées à l'aide des techniques conventionnelles.

En cas de remplacement d'éléments électriques, respectez les mesures de sécurité conformément aux réglementations en vigueur dans le pays d'utilisation.

8.2 Rideaux d'air à chauffage électrique uniquement.

A l'attention du technicien de maintenance : le rideau d'air comprend un disjoncteur thermique qui doit être manuellement réinitialisé. Celui-ci est situé à proximité du répartiteur.

La réinitialisation du disjoncteur thermique facilite l'identification de la nature de la panne. Nous vous recommandons toutefois de rechercher le motif de l'enclenchement du disjoncteur avant de le réinitialiser.

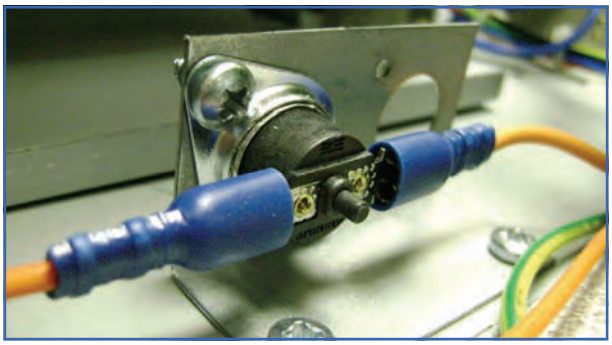

Fig. 9. Disjoncteur thermique

8.3 Régulateur électronique.

Si le disjoncteur du rideau d'air s'enclenche (surchauffe), l'écran AC-ACR-PANEL affiche le code « ERR ». Reportez-vous aux instructions pour résoudre le problème.

L'unité centrale électronique est protégée contre les courts-circuits du capteur de débit d'air et du dissipateur thermique. En effet, le court-circuit entraînera une hausse de température qui enclenchera l'alarme.

Fig. 10. Régulateur électronique

1 : Polarité : Utilisez un multimètre pour vérifier la polarité des trois noyaux magnétiques (12 V, DATA et GND).

2 : Continuité : Utilisez un multimètre pour vérifier la continuité des extrémités des trois noyaux magnétiques.

3 : Court-circuit : Utilisez un multimètre pour vérifier l'absence de court-circuit dans les trois noyaux magnétiques.
N.B. : Ce test doit être réalisé aux deux extrémités du câble préalablement débranché afin d'éviter les erreurs de relevé.

4 : Prises :
a) Vérifiez que l'isolation plastique a bien été dénudée à chaque noyau magnétique.

b) Vérifiez l'étanchéité des câbles.

8.4 Régulateurs SmartElec.

La commande SmartElec émet un signal d'alarme si l'une de ses données de sortie ne correspond pas aux paramètres définis.
Les alarmes s'affichent sur la console de programmation sous la forme d'un code accompagné du préfixe « a ». Cf. le tableau ci-dessous.

Les alarmes ne s'excluant pas, les codes d'alarme affichés sur la console de programmation s'accumulent. Par exemple, si le capteur de débit d'air et le dissipateur thermique sont en panne, le panneau affichera « a20 ».

A l'exception de l'alarme de panne de communication [code a1], qui peut être consécutive au débranchement du lien RS485, dans tous les autres cas, l'unité centrale interrompra le chauffage.

L'unité centrale SmartElec est protégée contre les courts-circuits du capteur de débit d'air et du dissipateur thermique. En effet, le court-circuit entraînera une hausse de température qui

enclenchera l'alarme.
Si l'écran affiche le code « a1 », cinq vérifications doivent être réalisées :

1 : Polarité : Utilisez un multimètre pour vérifier la polarité des quatre noyaux magnétiques (0 V, 7 V, A et B).

2 : Continuité : Utilisez un multimètre pour vérifier la continuité des extrémités des quatre noyaux magnétiques.

3 : Court-circuit : Utilisez un multimètre pour vérifier l'absence de court-circuit dans les quatre noyaux magnétiques.

N.B. : Ce test doit être réalisé aux deux extrémités du câble préalablement débranché afin d'éviter les erreurs de relevé

4 : Prises :
a) Vérifiez que l'isolation plastique a bien été dénudée à chaque noyau magnétique.

b) Vérifiez l'étanchéité des câbles.

c) Vérifiez que les prises sont correctement branchées.

d) Vérifiez que les prises sont fermement fixées aux broches de la carte de circuit imprimé de la console de programmation et de l'unité centrale.

e) Vérifiez la continuité entre la borne à vis et la broche PCB (accessible par la moulure de la prise).

5 : Adressage (assemblages uniquement) : si vous assemblez deux rideaux d' air ou plu s, vérifiez que chaque unité centrale dispose d'une adresse unique, conformément à la section 10.4.3.

10.4.1 Tableau des codes d'erreur - SmartElec

Code	Description	Symptôme	Cause probable	Réparation
a 1	**PANNE DE COMMUNICATION** La console de programmation affiche le code « a1 » lorsque que celle-ci a perdu la communication avec l'unité centrale.	Commandes hors service	- Erreur de branchement des terminaux	- Cf. schéma électrique de la section 5
			- Polarité incorrecte	- Échangez les câbles des bornes 0V et 7V
			- Câble endommagé	- Remplacez le câble
a 2	**CAPTEUR DE DÉBIT D'AIR TROP CHAUD** Le code « a2 » s'affiche lorsque le capteur de débit d'air détecte une température ambiante supérieure à 60°C	Température ambiante élevée		
		Problème de circulation d'air dans l'appareil.	- La pale tourne dans la mauvaise direction.	- Vérifiez le sens de rotation de la pale.
			- Panne du moteur.	- Vérifiez le moteur et remplacez-le si nécessaire.
a 4	**PANNE DU CAPTEUR DE DÉBIT D'AIR** Le code « a4 » s'affiche lorsque le capteur de débit d'air est en circuit ouvert	Le ventilateur fonctionne. Aucune chaleur.	- Le capteur de débit d'air est débranché	- Vérifiez les branchements.
			- Le capteur de débit d'air est cassé	- Remplacez le capteur de débit d'air.
a 8	**DISSIPATEUR THERMIQUE TROP CHAUD** Le code « a8 » s'affiche lorsque le capteur du dissipateur détecte une température ambiante supérieure à 65°C		- Temperature ambiante élevée/dissipateur endommagé	- Remplacez l'unité centrale SmartElec.
			- Ventilateur endommagé	- Remplacez le ventilateur
a 16	**PANNE DU DISSIPATEUR THERMIQUE** Le code « a16 » s'affiche lorsque le dissipateur est en circuit ouvert		- Dissipateur débranché	- Vérifiez les branchements.
			- Le dissipateur est cassé	- Remplacez l'unité centrale SmartElec.

10.4.2 Positionnement/fonction de l'indicateur LED de l'unité centrale SmartElec :

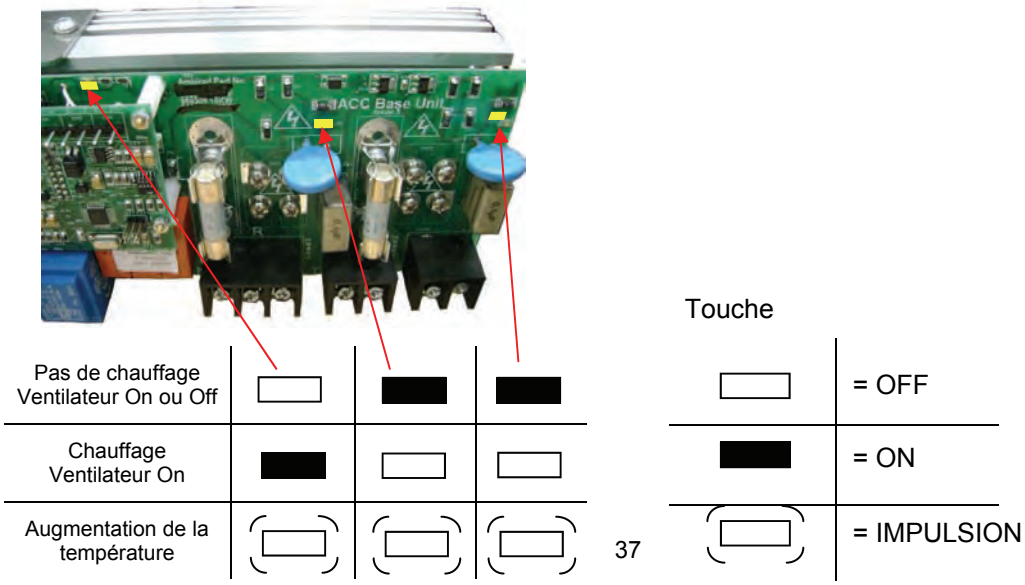

9.1.1 Remplacement des éléments électriques standards

Étape 1.
A l'aide d'un tournevis pozidriv, retirez les vis M5 situées sur le côté de la grille. Vous pouvez maintenant accéder à la grille du rideau d'air. Ouvrez la grille. Celle-ci est montée sur charnière pour éviter que le cadre intérieur ne tombe.

Étape 2
Débranchez les câbles et, si nécessaire, dévissez la plaque.

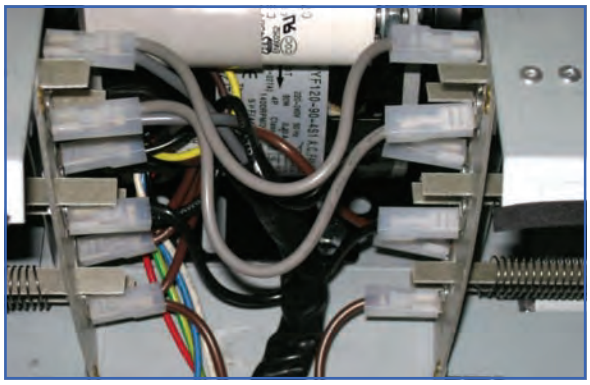

Étape 3
Enlevez les vis de fixation de la partie supérieure. Repérez et enlevez les vis de fixation à l'aide d'un tournevis, tel qu'indiqué ci-dessous.

Étape 4
Soulevez la cartouche et remplacez-la si nécessaire.

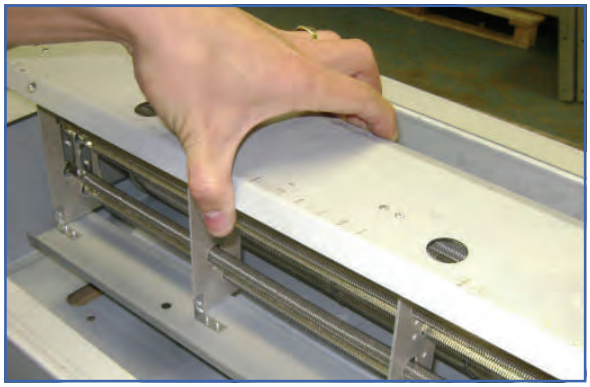

9.1.2 Remplacement des éléments électriques haute capacité

Étape 1.
A l'aide d'un tournevis pozidriv, retirez les vis de la grille. Ôtez les 4 vis situées dans la partie supérieure du coffre. Dévissez les deux boulons situés aux deux extrémités. Dévissez les trois boulons de la plaque. Ouvrez la plaque avec soin.
Remarque : Retenez la plaque lors de son ouverture.

Étape 2
Débranchez les éléments en notant la configuration du câblage.

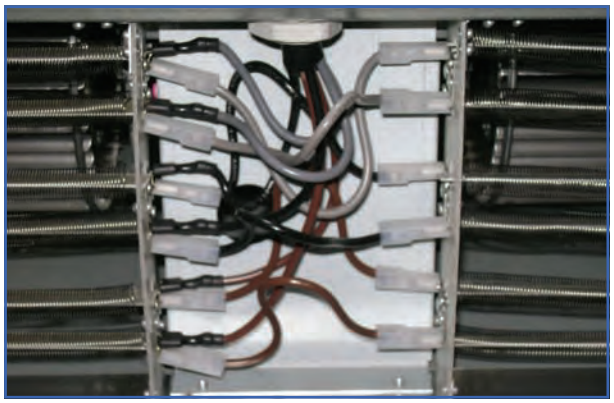

Étape 3
Dévissez les deux boulons.

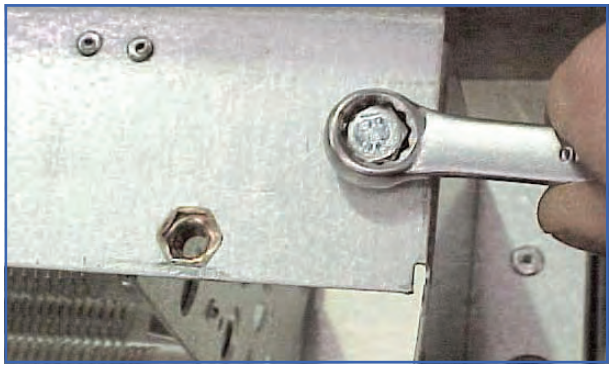

Étape 4
Soulevez la cartouche et remplacez-la si nécessaire.

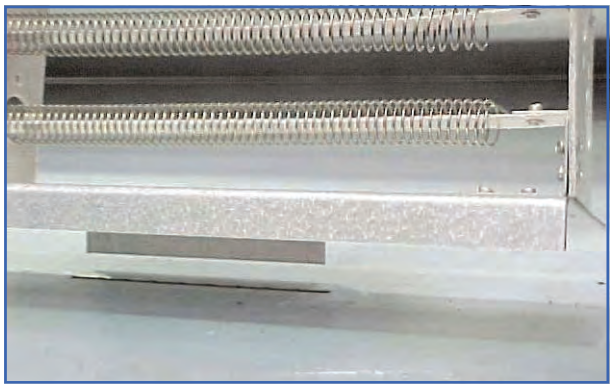

9.2.1 Remplacement du rotor et du moteur standards

Étape 1.

À l'aide d'un tournevis pozidriv, retirez les vis M5 situées sur le côté de la grille. Vous pouvez maintenant accéder à la grille du rideau d'air. Ouvrez la grille. Celle-ci est montée sur charnière pour éviter que le cadre intérieur ne tombe.

Étape 2

Retirez le support du rotor

Étape 3

Faites glisser le support du rotor vers l'extérieur du coffre.

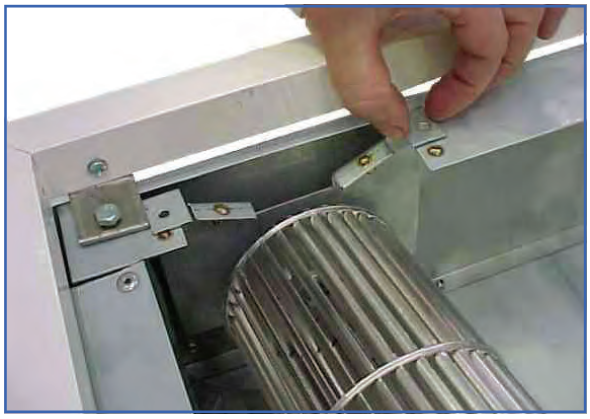

Étape 4

Dégagez l'arbre du rotor.

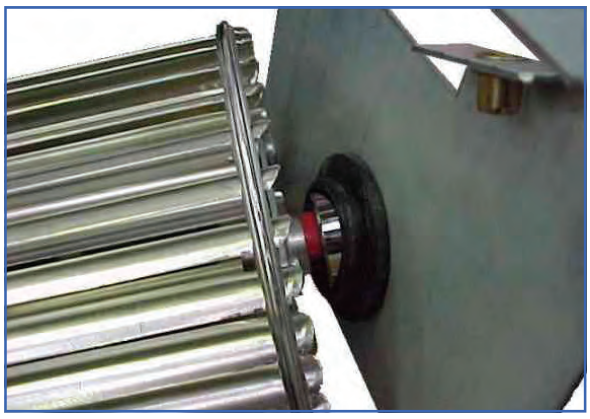

Étape 5

Débranchez le rotor de l'arbre du moteur.

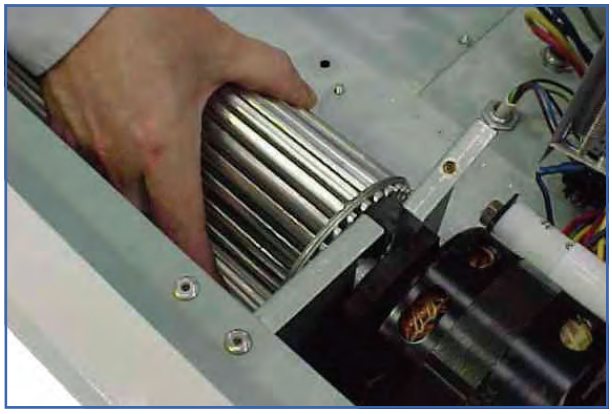

Étape 6

Lors de la remise en place du rotor, vérifiez que l'arbre du rotor s'aligne avec le palier du moteur

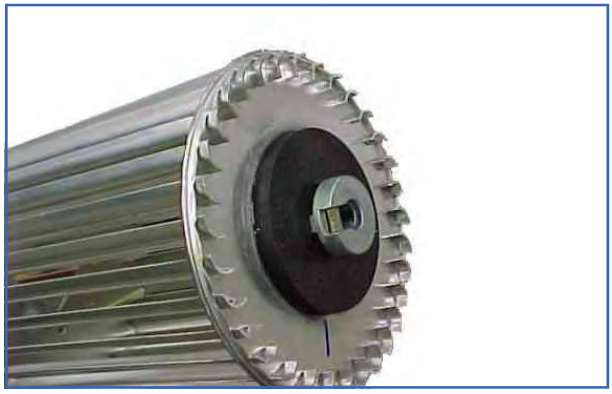

Étape 7

Soulevez les deux clips du moteur à l'aide d'un grand tournevis en exerçant une pression vers le bas. Un coup sec peut faciliter le déblocage du clip. Débranchez les câbles du moteur.

Pour remettre le moteur en place, suivez la procédure inverse.

Refermez la grille et revissez-la fermement.

Testez le bon fonctionnement de l'appareil conformément aux instructions.

9.2.2 Remplacement du rotor et du moteur haute performance

Étape 1.

A l'aide d'un tournevis pozidriv, retirez les vis de la grille. Ôtez les 4 vis situées dans la partie supérieure du coffre. Dévissez les deux boulons situés aux deux extrémités. Dévissez les trois boulons de la plaque. Ouvrez la plaque avec soin. *Retenez la plaque lors de son ouverture.*

Étape 2

Retirez les 6 vis du panneau puis soulevez-le avec précaution.

Étape 3

Dévissez les 8 boulons du coffre du rotor.

Étape 4

Faites pivoter le taquet pour libérer le châssis

Étape 5

Tirez doucement sur l'assemblage.

Étape 6

Retirez les vis de la plaque de protection du rotor.

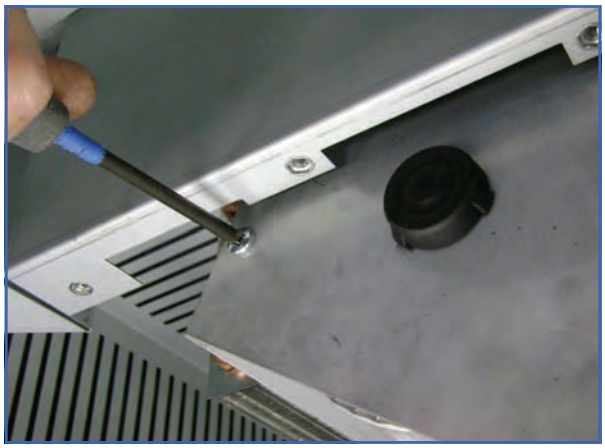

Étape 7

Relâchez la vis sans tête protégeant les arbres du rotor et du moteur puis enlevez le moteur.

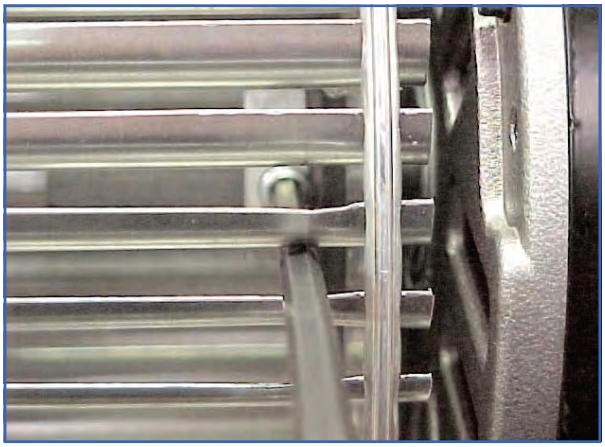

Étape 8

Débranchez les câbles du moteur.

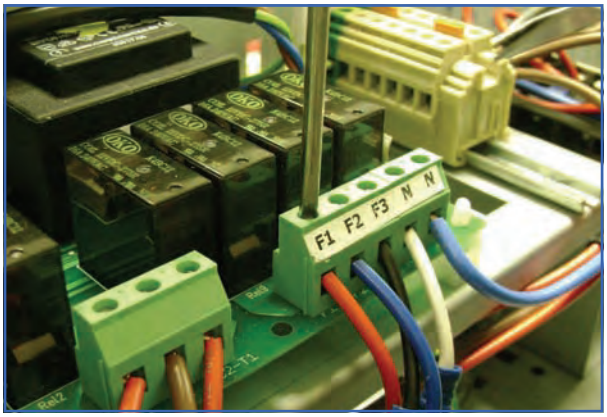

Étape 9
Dévissez les boulons du moteur et du châssis.

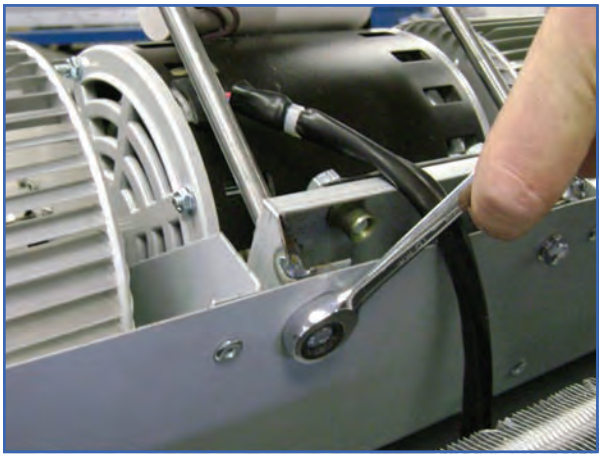

Retirez le moteur du rideau d'air.

Pour remettre le moteur en place, suivez la procédure inverse. Refermez la grille et revissez-la fermement.

Testez le bon fonctionnement de l'appareil conformément aux instructions.

9.3 Remplacement des éléments du modèle LPHW.

Étape 1.
À l'aide d'un tournevis pozidriv, retirez les vis de la grille. Ôtez les 4 vis situées dans la partie supérieure du coffre. Dévissez les deux boulons situés aux deux extrémités. Dévissez les trois boulons de la plaque. Ouvrez la plaque avec soin. Retenez la plaque lors de son ouverture.

Étape 2

Débranchez les tuyaux à l'aide d'outils appropriés.

Étape 3

Enlevez les vis de fixation

Étape 4

Retirez l'élément chauffant.

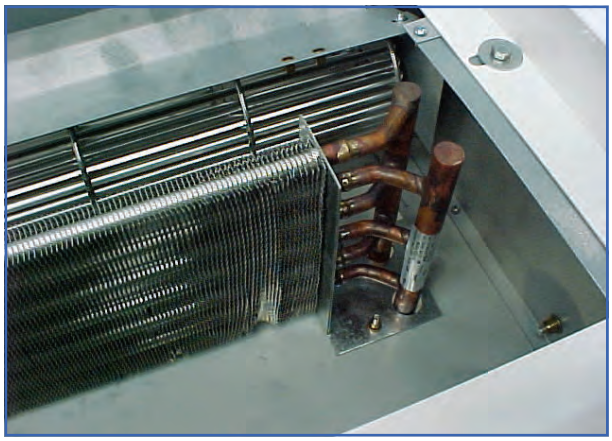

Fig. 11. Programmateur AC-ACR-PANEL

10.1 Clavier numérique

Le bouton SELECT vous permet de naviguer.

Le bouton + vous permet d'augmenter le réglage.

Le bouton — vous permet de baisser le réglage.

10.2 Fonctionnement

Lors de la première utilisation, le programmateur aura les réglages par défaut suivants :
F. 0 (sans ventilateur)
H. 0 (pas de chauffage)
1. 16 (°C. réglage de la température - mode Auto uniquement)
2. 7 (°C. température à mi-puissance - mode Auto uniquement)

D. 2 (vitesse de ventilateur en mode de réponse à l'interrupteur de la porte)

Remarque : *Les prochaines mises en service conserveront les réglages enregistrés dans la mémoire interne.*

Appuyez sur le bouton + et — pour basculer sur les paramètres F (ventilateur), H (température) et On/Off.

Le préfixe F correspond à la VITESSE DU VENTILATEUR. Réglages : 1 = lente, 2 = moyenne et 3 = rapide. 0 indique que l'appareil est hors service.

Pour modifier la vitesse, appuyez sur le bouton SELECT La valeur clignote.

Appuyez sur les boutons + ou — pour augmenter/baisser la vitesse.

Appuyez sur le bouton SELECT pour confirmer votre sélection. Au bout de 7 secondes, le pavé numérique affiche l'écran initial.

Le préfixe H correspond au réglage de la TEMPÉRATURE. Réglages : 1 = faible température et 2 = température élevée. 0 indique que l'appareil est en mode ventilateur.

Pour modifier le réglage, appuyez sur le bouton SELECT valeur clignote.

Appuyez sur les boutons + ou — pour augmenter/baisser la température.

Appuyez sur le bouton SELECT pour confirmer votre sélection. Au bout de 7 secondes, le pavé numérique affiche l'écran initial.

Le dernier paramètre permet de mettre l'appareil en ou hors service.

Pour mettre l'appareil hors service, appuyez sur le bouton SELECT signal « ON » clignote.

Appuyez sur le bouton — Le signal « OFF » clignote.

Appuyez sur le bouton SELECT pour confirmer votre sélection.

Pour mettre l'appareil en service, appuyez sur le bouton SELECT Le signal « OFF » clignote.

Pour mettre l'appareil en service, appuyez sur le bouton +

Appuyez sur le bouton SELECT pour confirmer votre sélection. Au bout de 7 secondes, le pavé numérique affiche le paramètre F.

10.3 Réglages d'usine

10.3.1 Mode Auto

Lorsqu'elle est utilisée en association avec un capteur extérieur optionnel, la commande peut être réglée sur automatique.

Pour accéder aux réglages d'usine, vérifiez que l'écran affiche bien le paramètre H (température). Appuyez sur le bouton SELECT pendant 5 secondes. Le réglage 1 s'affiche.

Si la température extérieure est supérieure à cette valeur, le chauffage n'est pas en service. Si la température extérieure est inférieure à cette valeur, mais supérieure au réglage 2, le chauffage fonctionnera à mi-puissance. (Gamme de température : de 0 à 30 degrés)

Pour modifier les réglages, appuyez sur le bouton SELECT puis sur les boutons + ou — pour augmenter/baisser la température.

Appuyez sur le bouton SELECT pour confirmer la nouvelle valeur, puis sur le bouton + pour passer au réglage suivant. (Au bout de 7 secondes, le pavé numérique affiche l'écran initial)

Si vous avez précédemment appuyé sur le bouton SELECT le réglage 2 s'affiche.

Si la température extérieure est inférieure à cette valeur le chauffage fonctionnera à pleine puissance. Si la température extérieure est supérieure à cette valeur, mais inférieure au réglage 1, le radiateur fonctionnera à demi-puissance. (Gamme de température : de 0 à 30 degrés).

Pour modifier les réglages, appuyez sur le bouton SELECT puis sur les boutons + ou — pour augmenter/baisser la température.

Appuyez sur le bouton SELECT pour confirmer votre sélection

Appuyez sur le bouton + le réglage A.Off s'affiche.

Ce réglage permet de passer en mode Auto. (Réglage : On/Off)

Pour modifier le réglage, appuyez sur le bouton SELECT puis sur les boutons + ou — pour basculer en mode "A.Of" et "A.On". "A.On" permet de faire fonctionner le rideau d'air en mode automatique grâce au capteur extérieur optionnel. "A.Of" permet de faire fonctionner le rideau d'air en mode normal.

Pour retourner au réglage d'usine, appuyez sur le bouton SELECT pendant 5 secondes.

Pour retourner au mode normal, appuyez sur le bouton SELECT pendant 5 secondes.

10.3.2 Mode réponse à l'interrupteur de la porte

La vitesse du ventilateur peut être prédéfinie. Cette fonction n'est disponible qu'avec un interrupteur de porte.

Pour accéder aux réglages d'usine, vérifiez que l'écran affiche bien le paramètre F (ventilateur). Appuyez sur le bouton SELECT pendant 5 secondes. Le réglage d s'affiche

Le rideau d'air fonctionne en mode normal. Lorsque la porte s'ouvre, le rideau d'air modifie les réglages prédéfinis de ce mode. Lorsque la porte se ferme, le rideau d'air bascule en mode normal. (Réglage : On/Off) 1 = lente, 2 = moyenne et 3 = rapide. 0 indique que l'appareil est hors service.

Pour modifier les réglages, appuyez sur le bouton SELECT puis sur les boutons + ou — pour modifier les réglages.

Appuyez sur le bouton SELECT pour confirmer votre sélection. Au bout de 2 secondes, le pavé numérique affiche l'écran initial.

10.4 Régulateur SmartElec optionnel

Fig. 12. SmartElec

10.4.1 Clavier numérique

Le bouton SELECT vous permet de naviguer.

Le bouton + vous permet d'augmenter le réglage.

Le bouton − vous permet de baisser le réglage.

10.4.2 Fonctionnement

Lorsque la commande est sous tension, l'écran affiche la température de l'air.

Celle-ci est indiquée par le préfixe « t » suivi de la température (en **°C)** donnée par le capteur.

Appuyez sur le bouton SELECT l'écran affiche '**U 0',** qui indique le nombre de rideaux d'air.

*Appuyez sur le bouton + pour augmenter le nombre de rideaux d'air, dans la limite de 15, afin de refléter le nombre de rideaux d'air de votre assemblage. Chaque rideau d'air peut être réglé séparément en entrant le chiffre du rideau d'air puis en appuyant sur SELECT pour accéder aux paramètres détaillés ci-dessous.

Appuyez de nouveau sur le bouton SELECT pour afficher la température (par défaut, **'S' 25**)
Celle-ci est indiquée par le préfixe « S » suivi de la température définie (en °C). Vous pouvez sélectionner une température située entre 16 et 35°C (16°C correspond au mode économique).

Appuyez sur les boutons + ou − pour augmenter/ baisser la température.

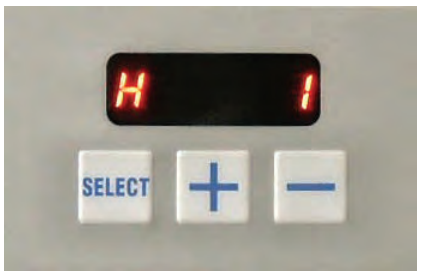

Appuyez de nouveau sur le bouton SELECT pour afficher la température (par défaut, 'H' 25)
Celle-ci est indiquée par le préfixe H suivi soit d'un 0 pour chauffage hors service (MODELE AMBIANT UNIQUEMENT) ou 1 pour chauffage en service (par défaut : H1')

Appuyez sur les boutons + ou − pour augmenter/ baisser la température .

Appuyez de nouveau sur le bouton SELECT pour afficher les réglages du ventilateur (par défaut, ‘F’ 1) Celle-ci est indiquée par le préfixe F suivi soit d’un 0 pour ventilateur hors service ou 1 pour vitesse lente, 2 pour vitesse moyenne ou 3 pour vitesse rapide (par défaut : F2’)

Appuyez sur les boutons + ou − pour augmenter/baisser la vitesse.

Appuyez de nouveau sur le bouton SELECT pour retourner au premier écran. Sinon, celui-ci s’affichera automatiquement au bout de 3 minutes.
* **‘U 0’** indique correspond au rideau d’air 1, **‘U 1’** au rideau d’air 2 et ainsi de suite dans la limite de 15. Reportez-vous à la section 4 « câblage de l’installateur ».

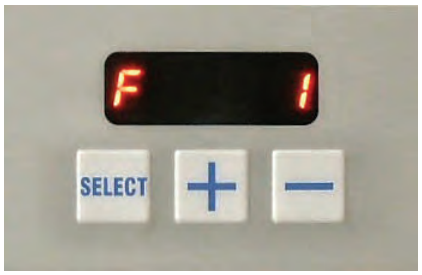

10.4.3 Adressage du rideau d’air SmartElec

Chaque rideau d’air du réseau doit disposer d’une adresse unique (0-15). Elle est est attribuée à l’aide d’un interrupteur à double rangée de connexions monté sur l’unité centrale.

Fig. 13. Adresses de rideaux d’air.

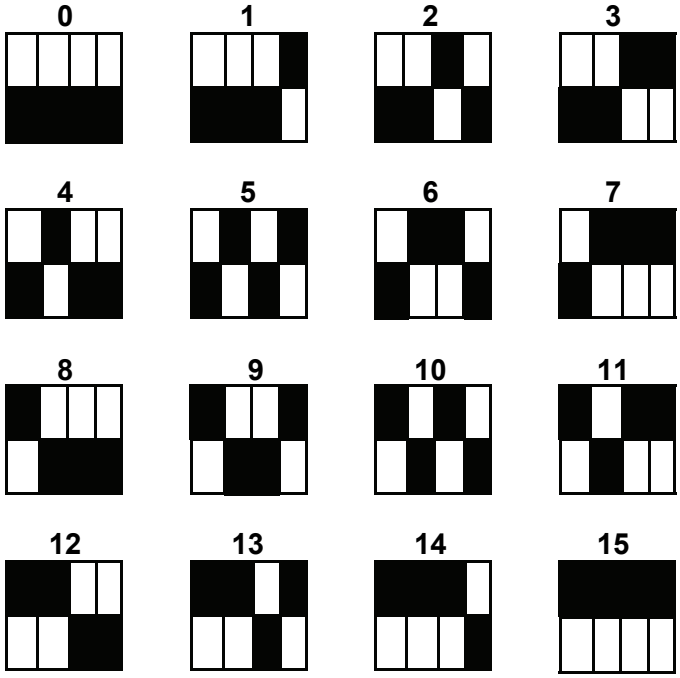

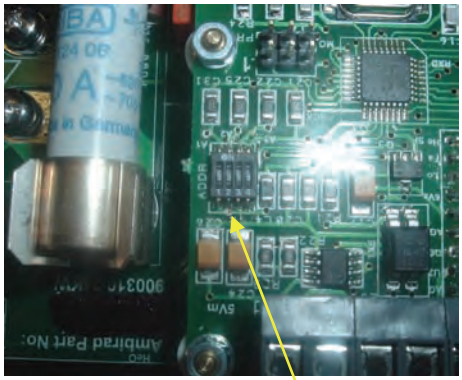

Interrupteur à double rangée de connexions

Les zones en noir représentent les interrupteurs à DRC.

L’exemple ci-contre représente le rideau d’air réglé sur n°1.

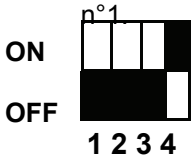

Notes

REZNOR®
J&M Sabbestraat 130
B-8930 Menen
België
Tel. +32(0) 56 52 95 11
Fax. +32(0) 56 52 95 33
e-mail: reznor.europe@tnb.com
website: **www.reznor.eu**

Company Standards and Services:
All Reznor products are tested and approved to CE standards. Reznor Europe nv is assessed to GASTEC EN ISO 9001: 2000 Quality Assurance. Reznor offers a service to its customers; including budget schemes, on site technical support and a comprehensive after-sales package. Reznor reserves the right to change specifications without prior notice.

ISO 9001
registred by
GASTEC

Thomas&Betts